Blockbohlenhaus.at
BLOCK & GARTENHÄUSER

HOLZGARAGE MIT FLACHDACH (44 MM), 3.6X5.4 M, 20 M²

€ 4368,00

Die Einzelgarage aus Holz mit Pultdach ist mehr als nur ein einfacher Parkplatz. Mit ihrer vielseitigen Nutzungsmöglichkeit wird sie zu einem Raum, den Sie gerne betreten und für unterschiedliche Aktivitäten nutzen werden.

Kontaktieren Sie uns +43 660 6742719.-Fr. 8-18 Uhr
office@blockbohlenhaus.at

Blockbohlenhaus.at
BLOCK & GARTENHÄUSER

BESCHREIBUNG

EINZELGARAGE AUS HOLZ MIT PULTDACH (44 MM)

Produktbeschreibung:

Die Einzelgarage aus Holz mit Pultdach bietet nicht nur einen praktischen Parkplatz für Ihr Auto, sondern auch zusätzlichen Raum für verschiedenste Anwendungen. Hier sind die wichtigsten Merkmale dieses Modells:

Highlights der Einzelgarage:

1. **Idealer Grundriss für einfache Nutzung:**
   - Die günstig platzierten Türen, eine sinnvolle Dachschräge, sichere Schlösser und robuste Scharniere erleichtern den täglichen Gebrauch und sorgen für eine effiziente Nutzung.
2. **Solide und umweltfreundliche Konstruktion:**
   - Die Garage ist aus Nut- und Federbrettern gefertigt und verwendet langsam gewachsenes Nadelholz, was für eine robuste und umweltfreundliche Konstruktion sorgt. Hochwertige Fenster und Türen tragen zur Langlebigkeit bei.
3. **Genügend Platz für Auto und mehr:**
   - Die Garage bietet ausreichend Platz für Ihr Auto sowie zusätzlichen Raum für Werkzeug und Gartenmöbel.
4. **Breite, belastbare Türen:**
   - Breite Türen ermöglichen einen mühelosen Zugang zur Garage, sowohl zu Fuß als auch mit dem Fahrzeug.
5. **Einzigartiges Design:**
   - Das flach geneigte Dach und das zeitgemäße Design verleihen der Einzelgarage eine ästhetisch ansprechende Optik und lassen Ihr Grundstück in einem neuen Licht erstrahlen.

Die Einzelgarage aus Holz mit Pultdach ist mehr als nur ein einfacher Parkplatz. Mit ihrer vielseitigen Nutzungsmöglichkeit wird sie zu einem Raum, den Sie gerne betreten und für unterschiedliche Aktivitäten nutzen werden.

Blockbohlenhaus.at
BLOCK & GARTENHÄUSER

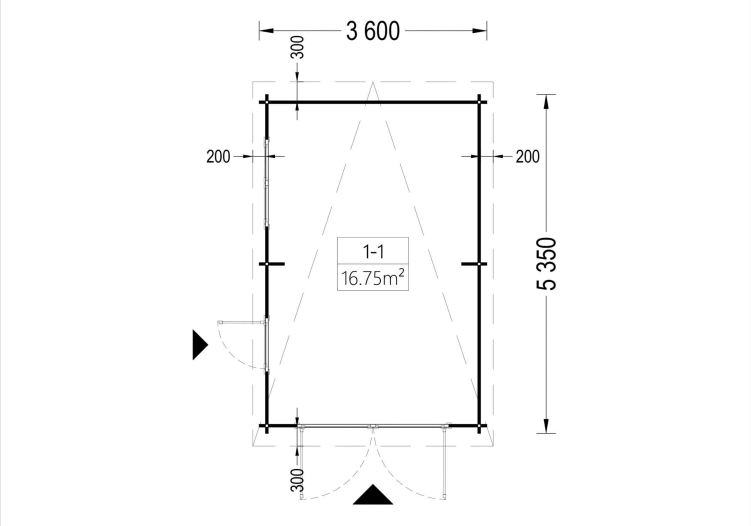

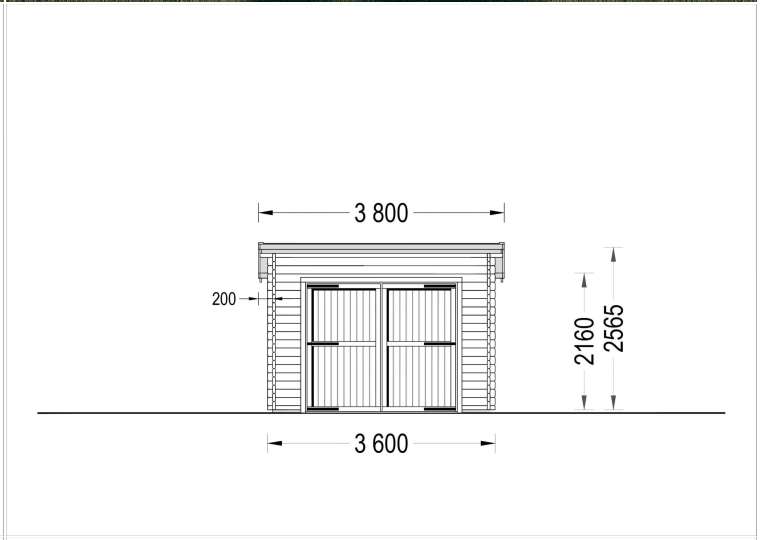

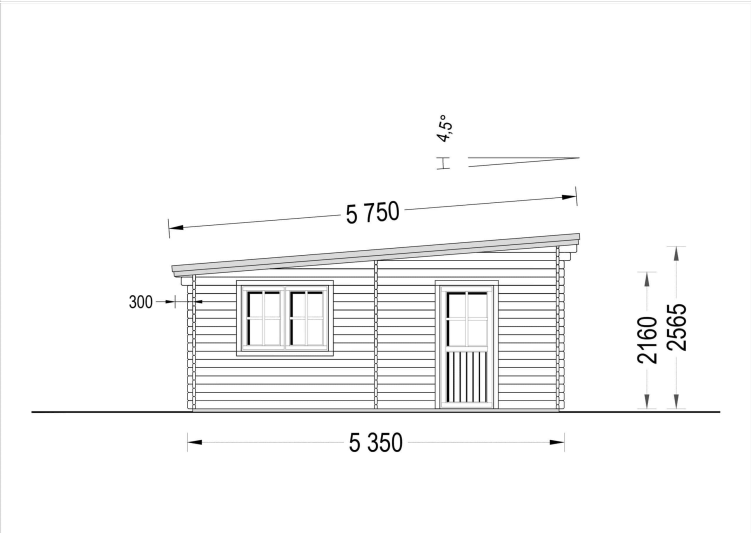

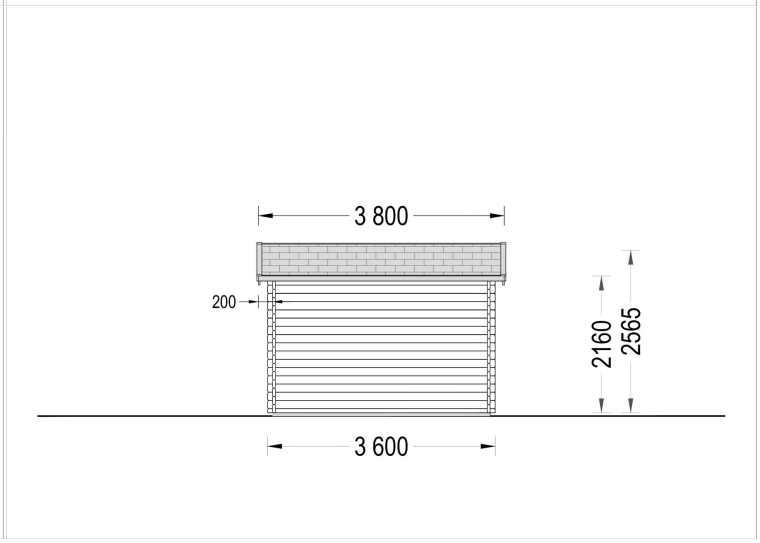

Kontaktieren Sie uns +43 660 6742719.-Fr. 8-18 Uhr
office@blockbohlenhaus.at

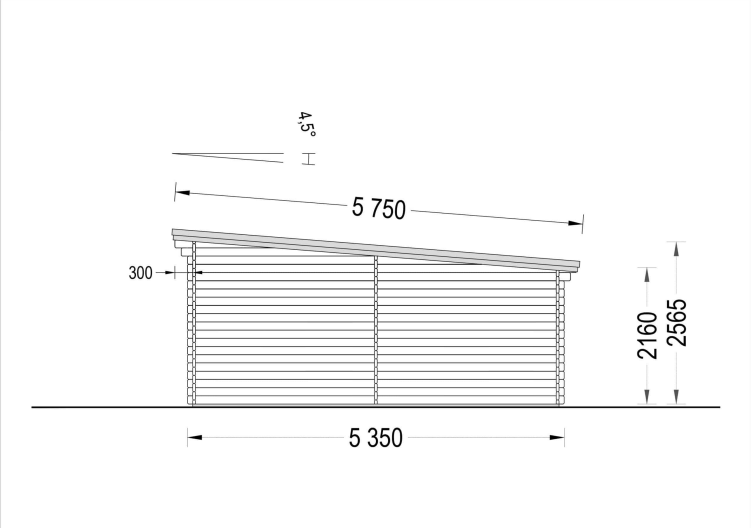

TECHNISCHE DATEN

Holzbehandlung	Unbehandelt
Marke	Premium Gartenhaus
Breite	360 cm
Tiefe	535 cm
Dachform	Satteldach
Wandstärke	44 mm
Grundfläche	19,9 m²
Stellplätze	Einzelgarage
Haus Typ	Klassisch
Garagentore	mit Doppelflügeltür aus Holz , ohne Garagentor
Außenmaß	360 x 535 cm
Verglasung	Doppelverglasung
Dachfläche	22 m²
Firsthöhe	256,5 cm
Fenstermaße:	1* 138 cm x 105 cm
Seitenhöhe der Wände	216 cm
Türmaße	1* 85 cm x 192 cm
Bauweise	Blockbohlen

Spiegelverkehrter Aufbau	Ja
Innenmaß	329 x 504 cm
Dachaufbau	18-20 mm Dachbretter
Dachüberstand	30cm
Grundform	Rechteckig
Innenmaß Breite	329 cm
Innenmaß Tiefe	504 cm

SIE KÖNNEN AUCH MÖGEN...

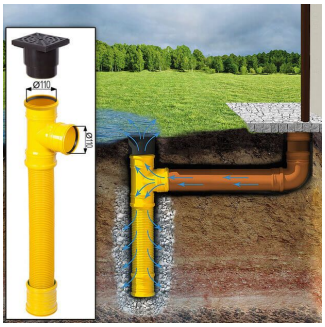

Sickerschacht mit Zufluss/Abfluss Ø 110 mm

ANMERKUNGEN