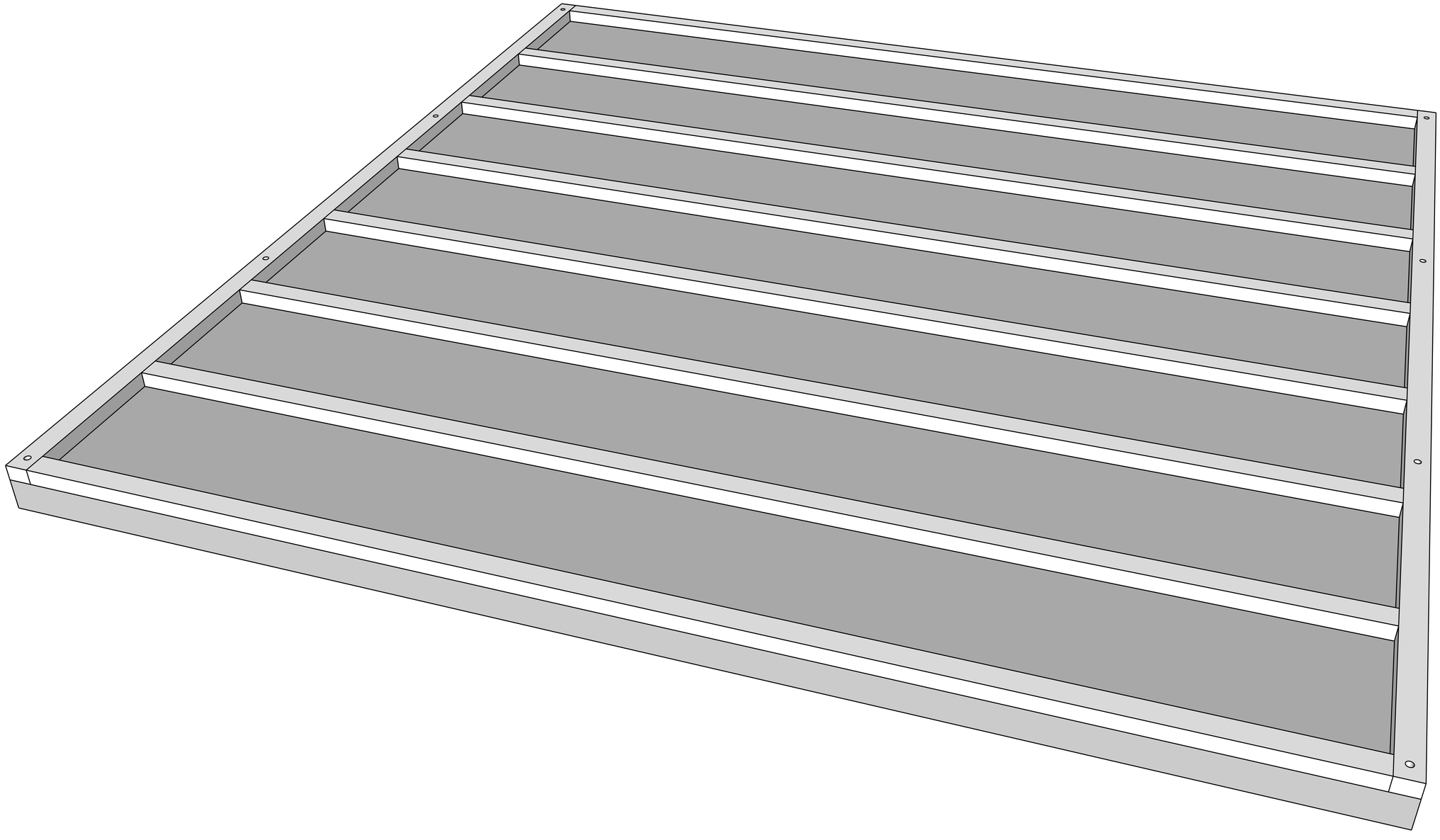

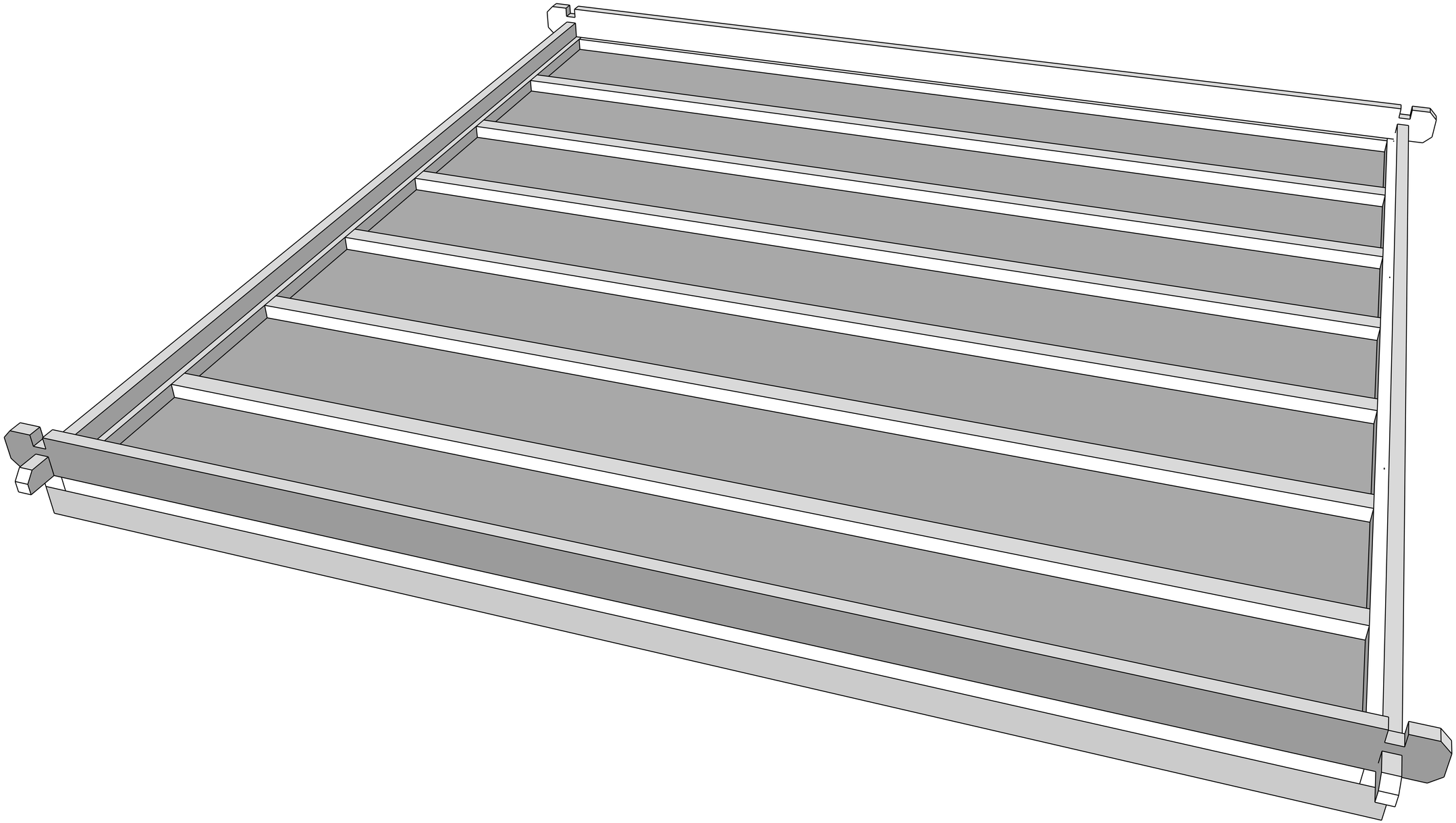

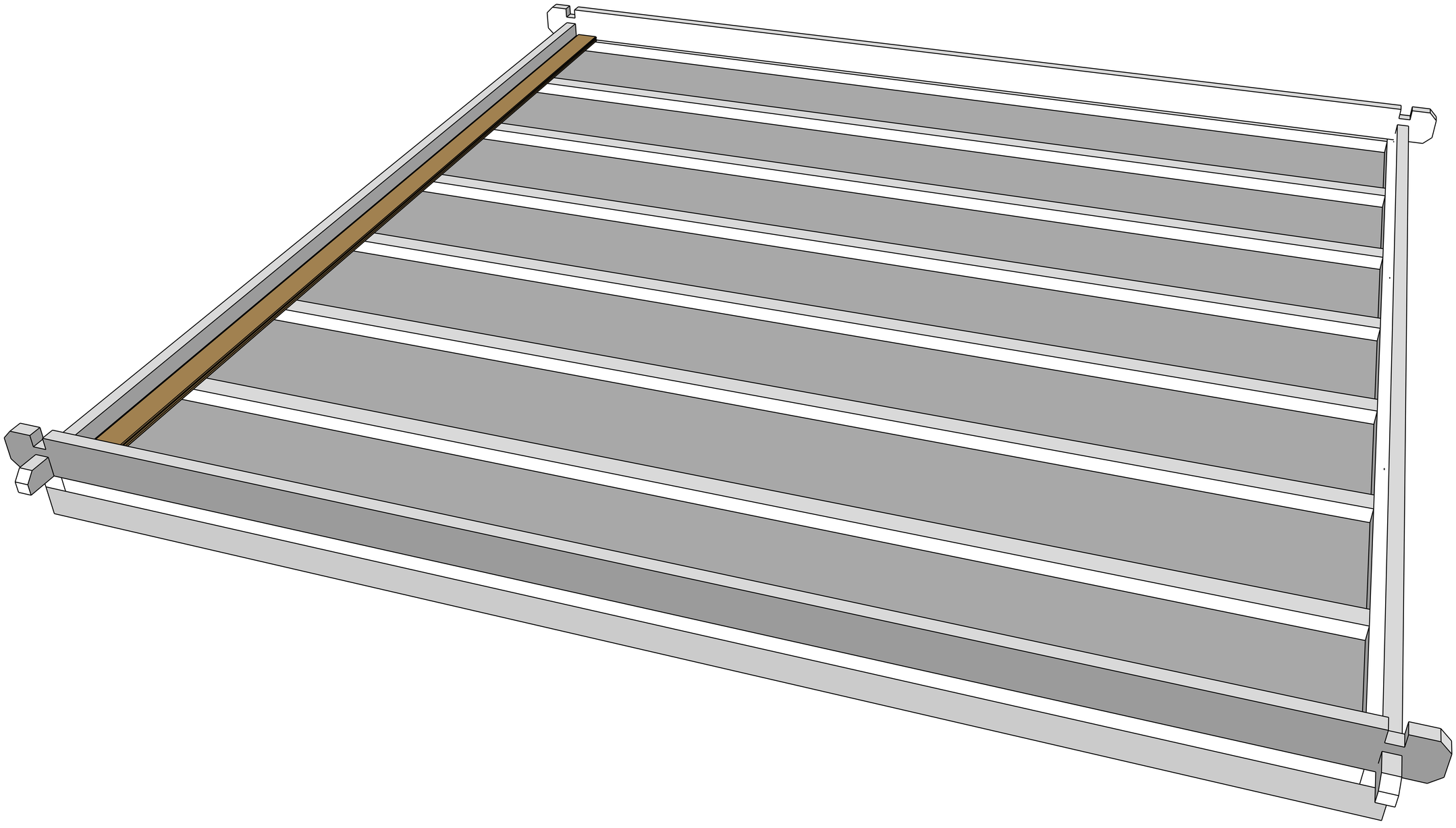

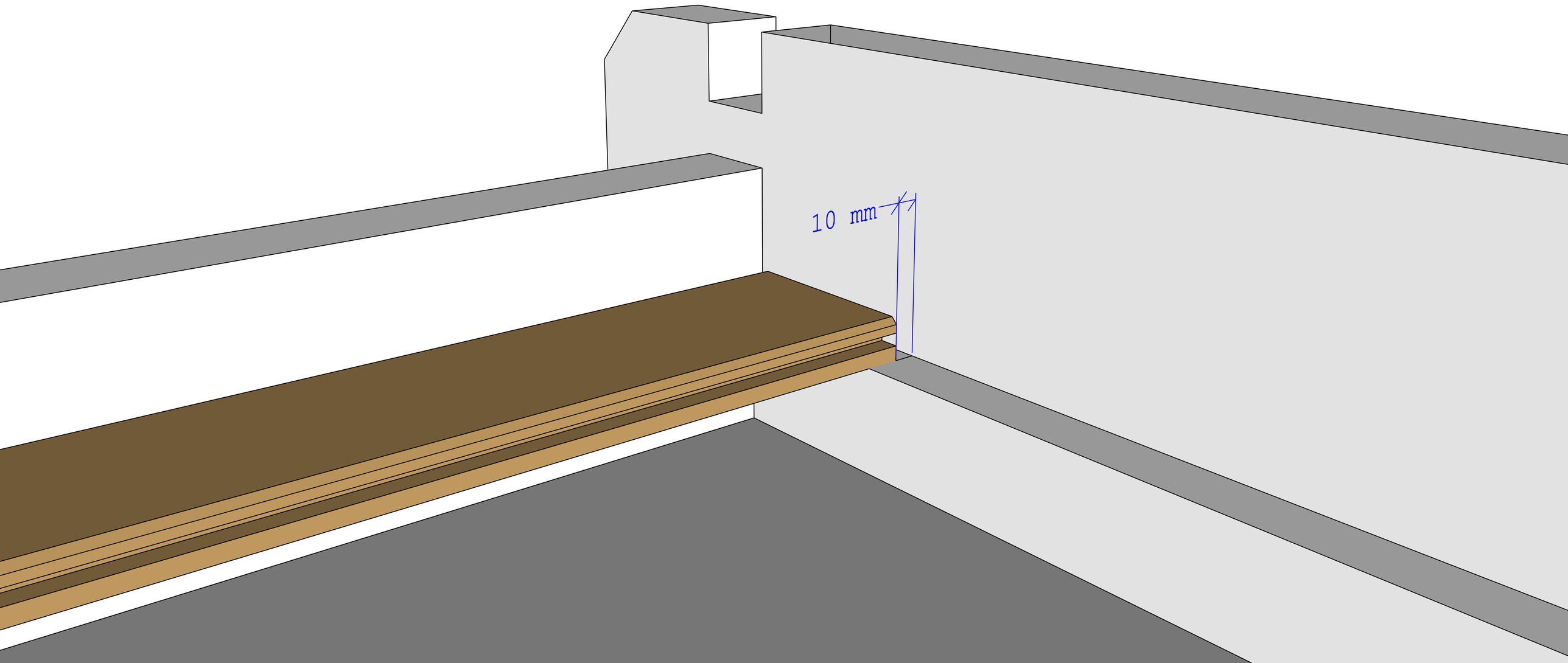
10 mm

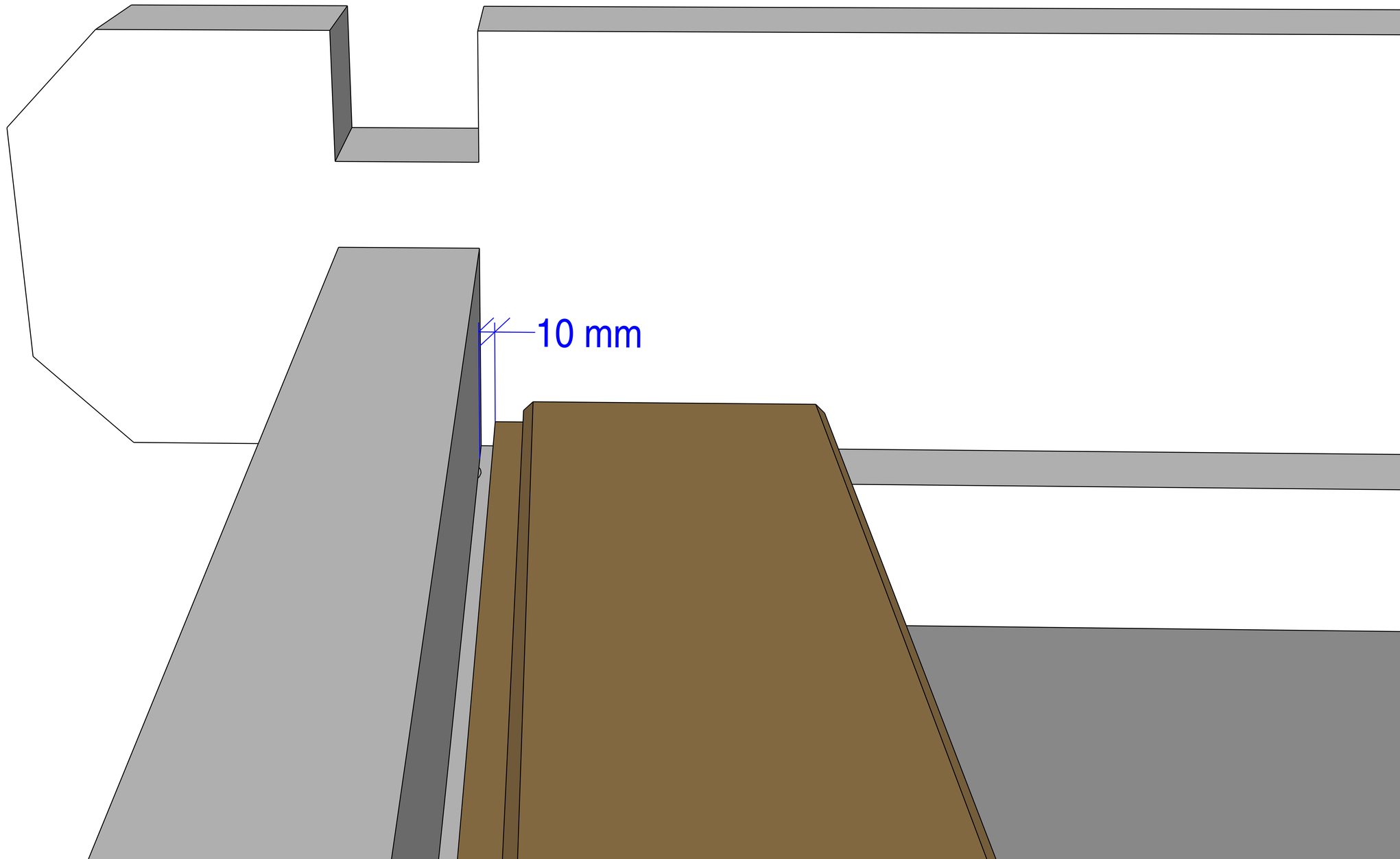
10 mm

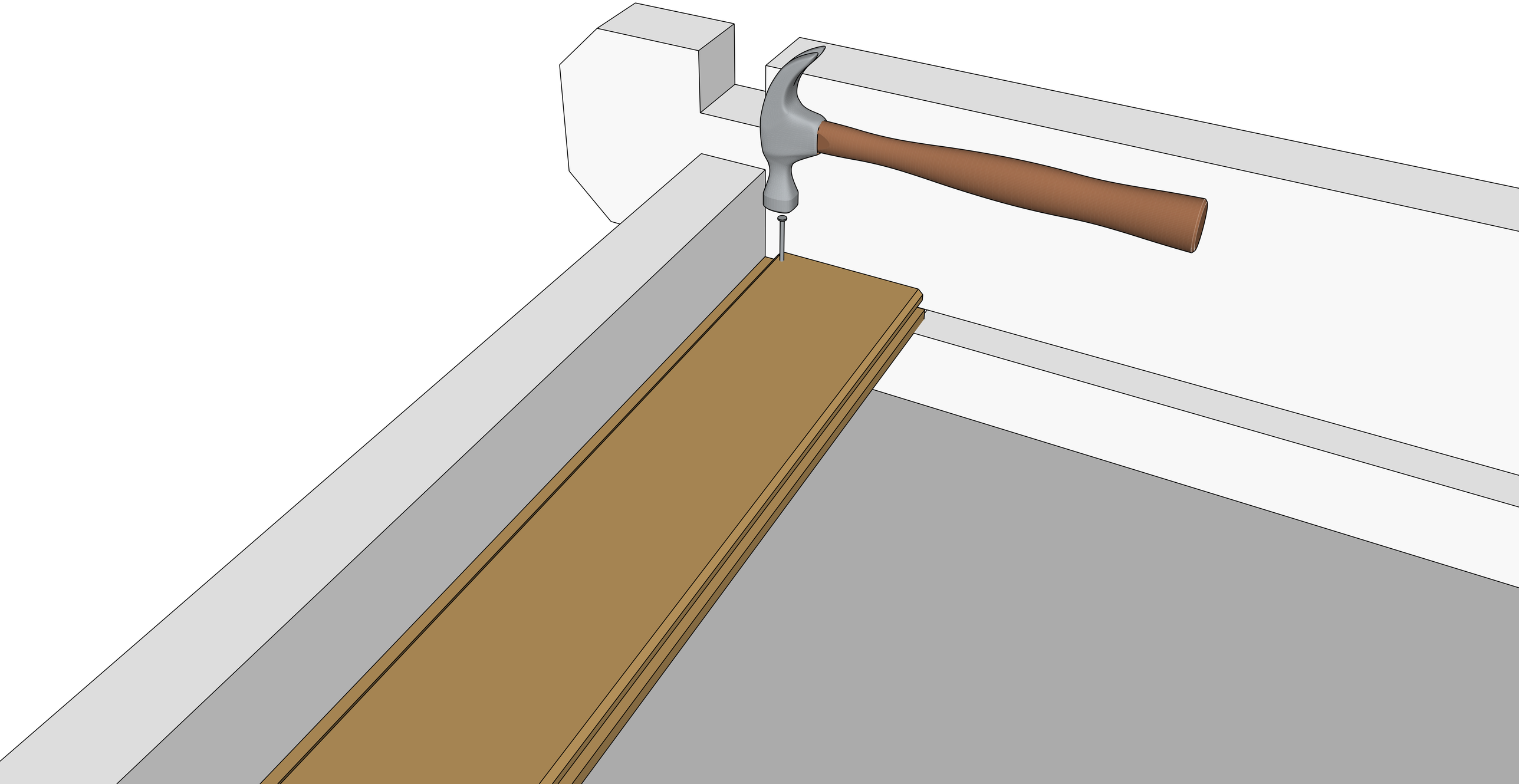

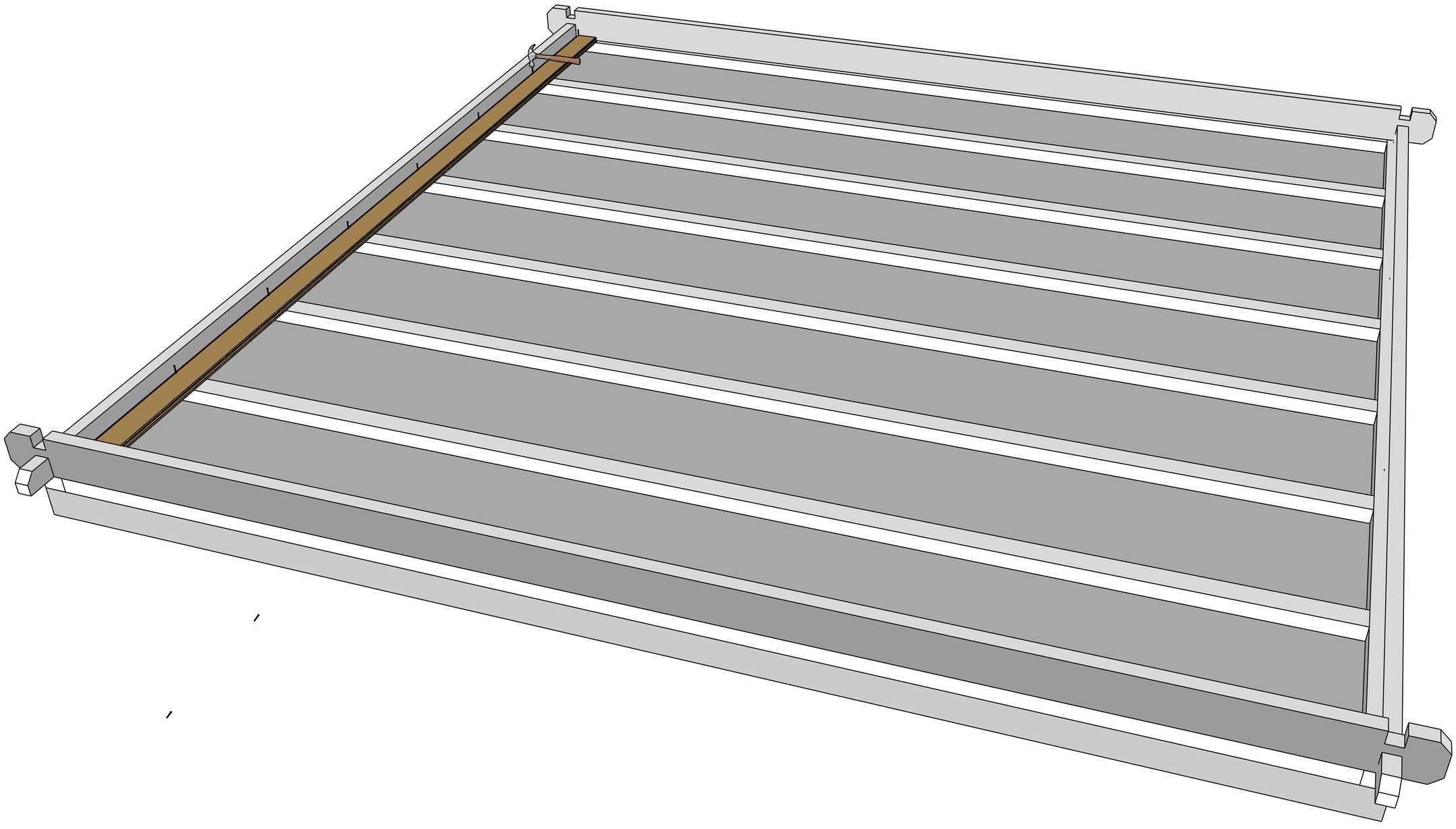

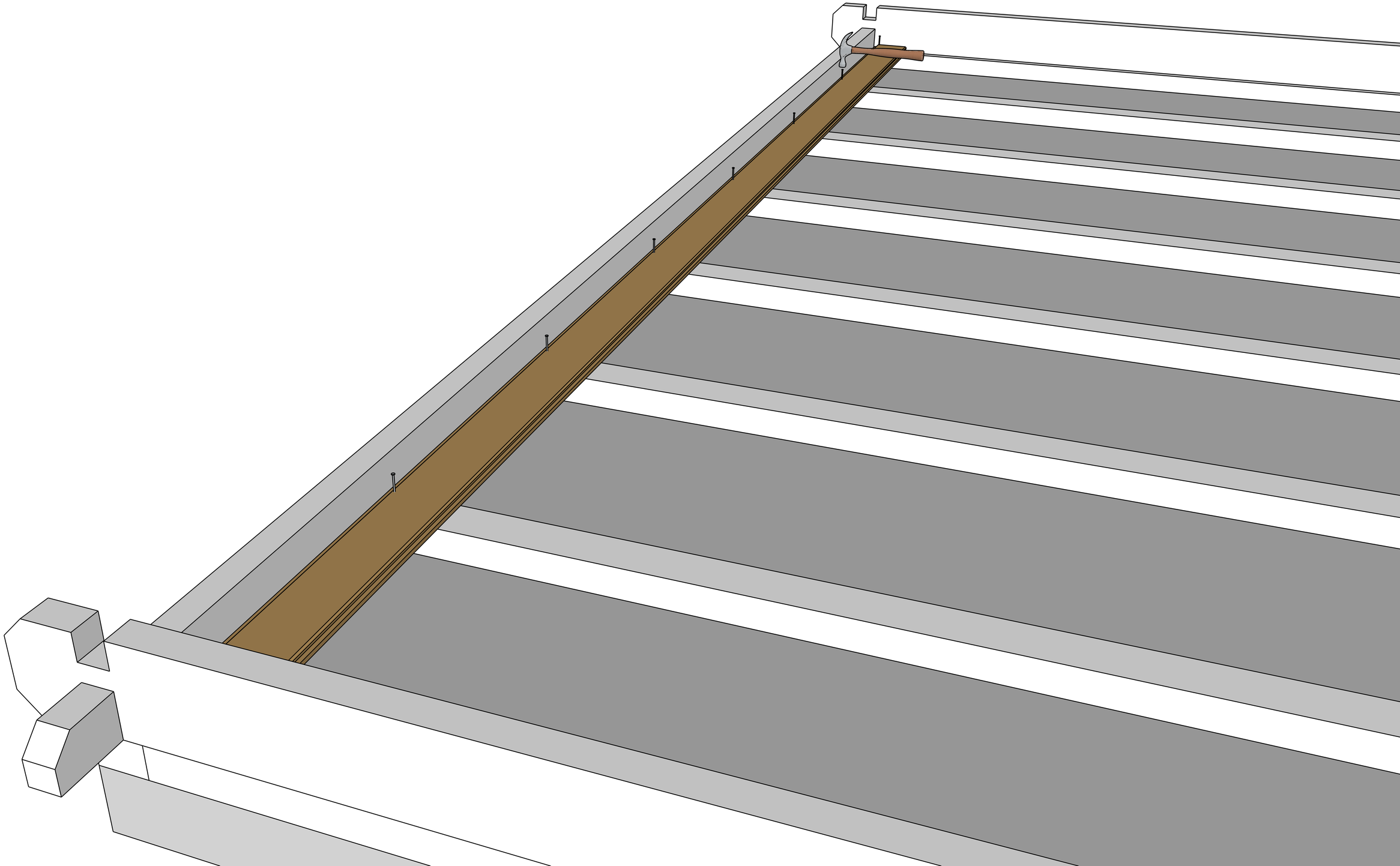

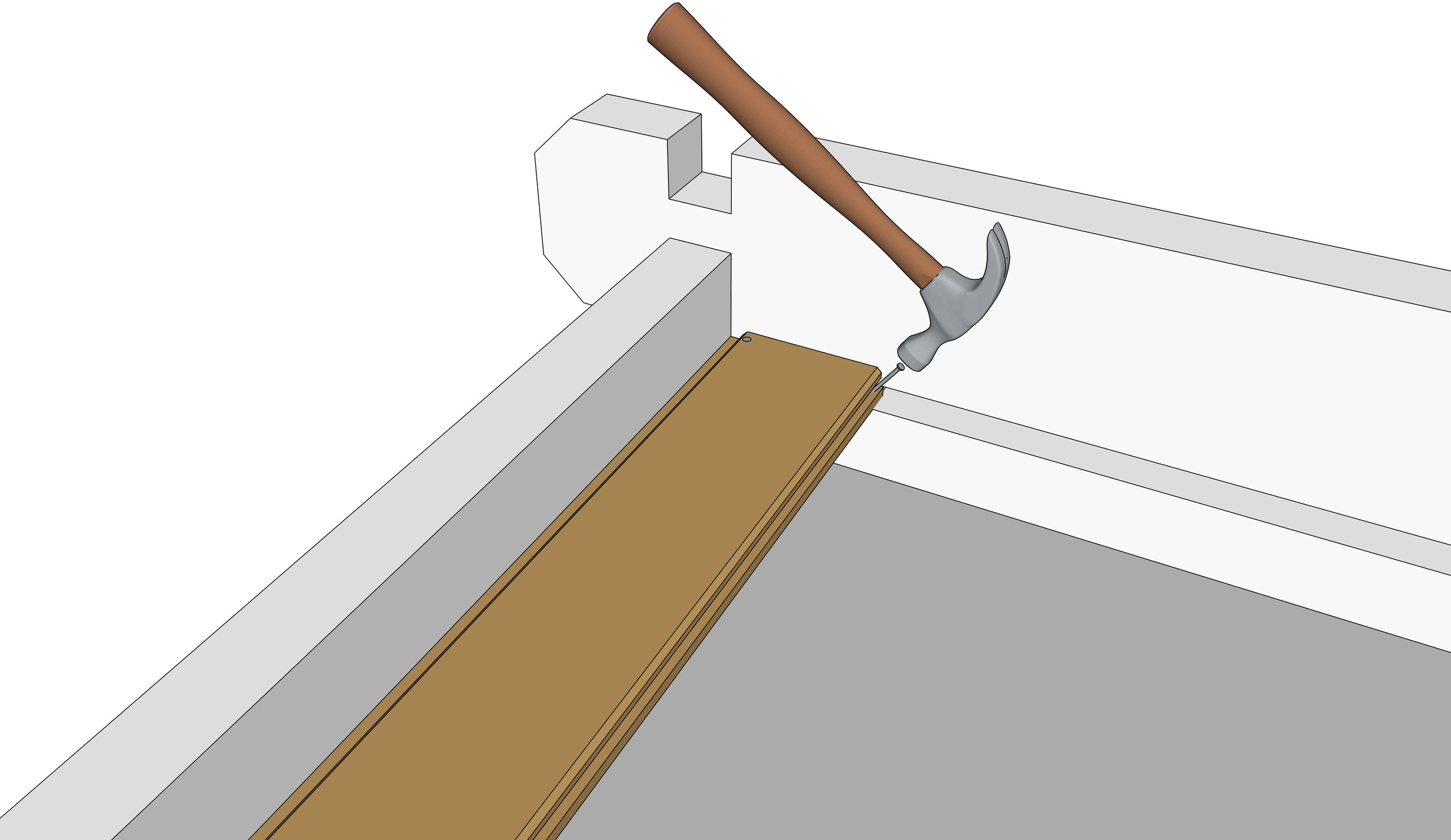

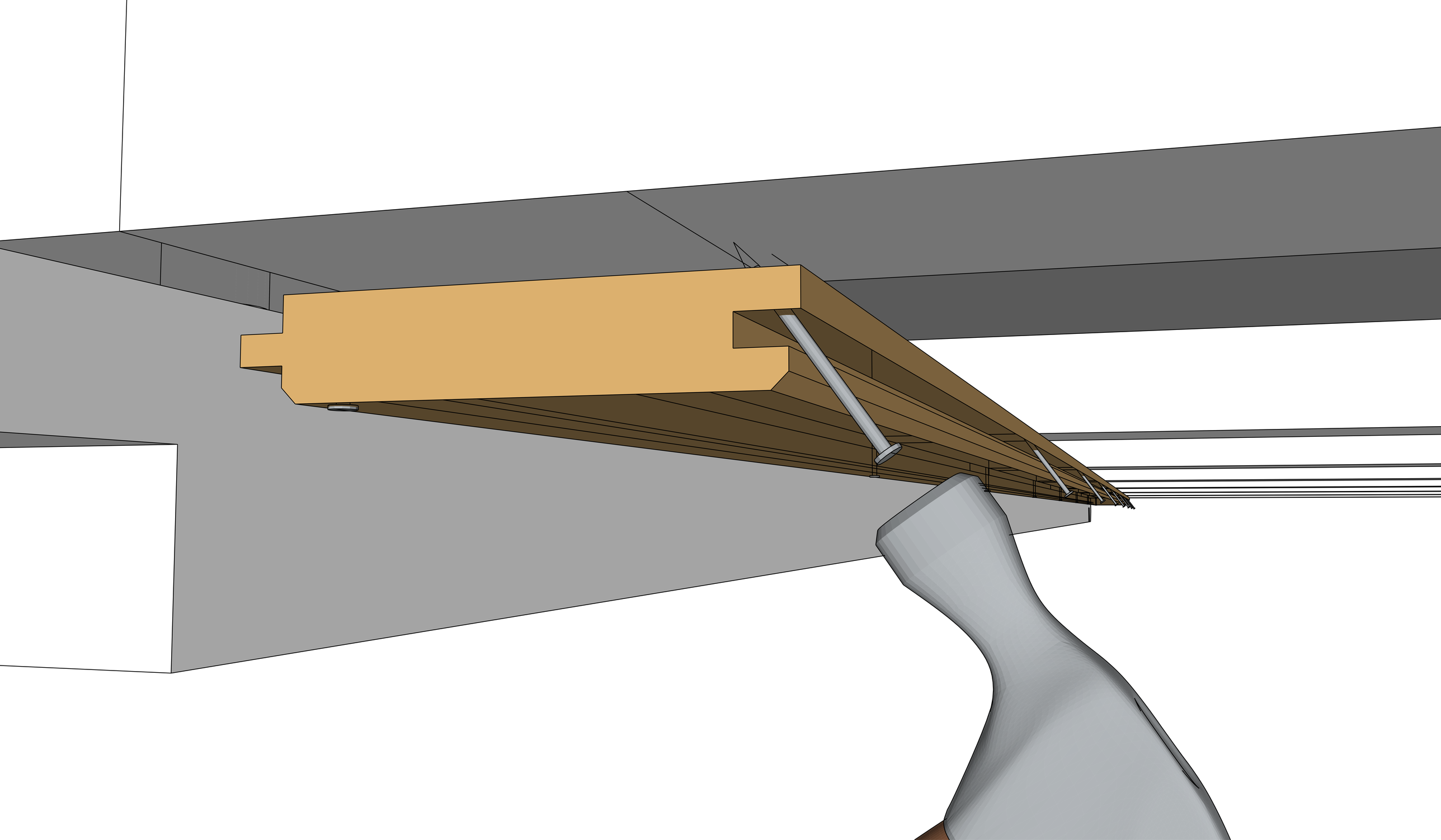

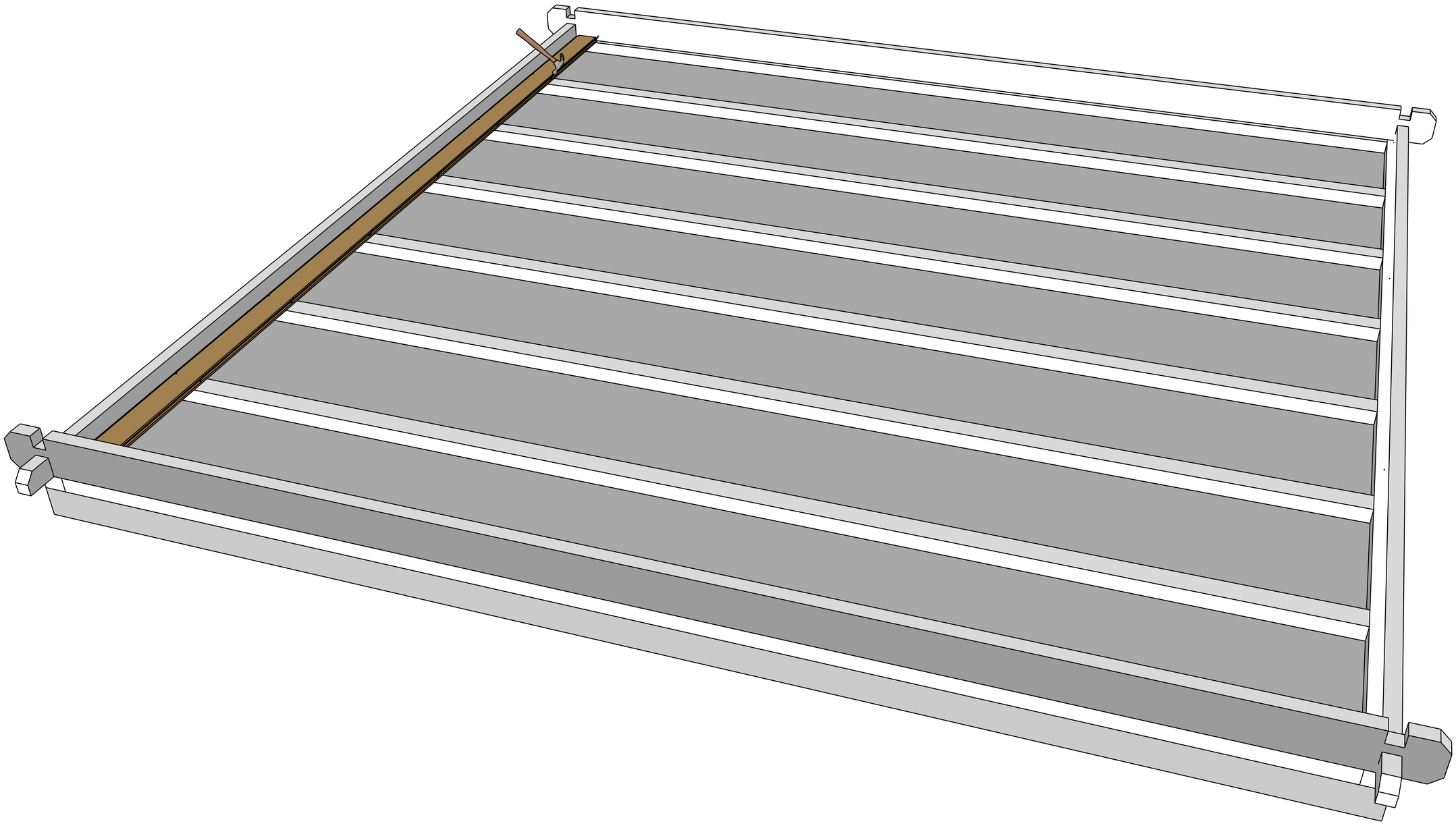

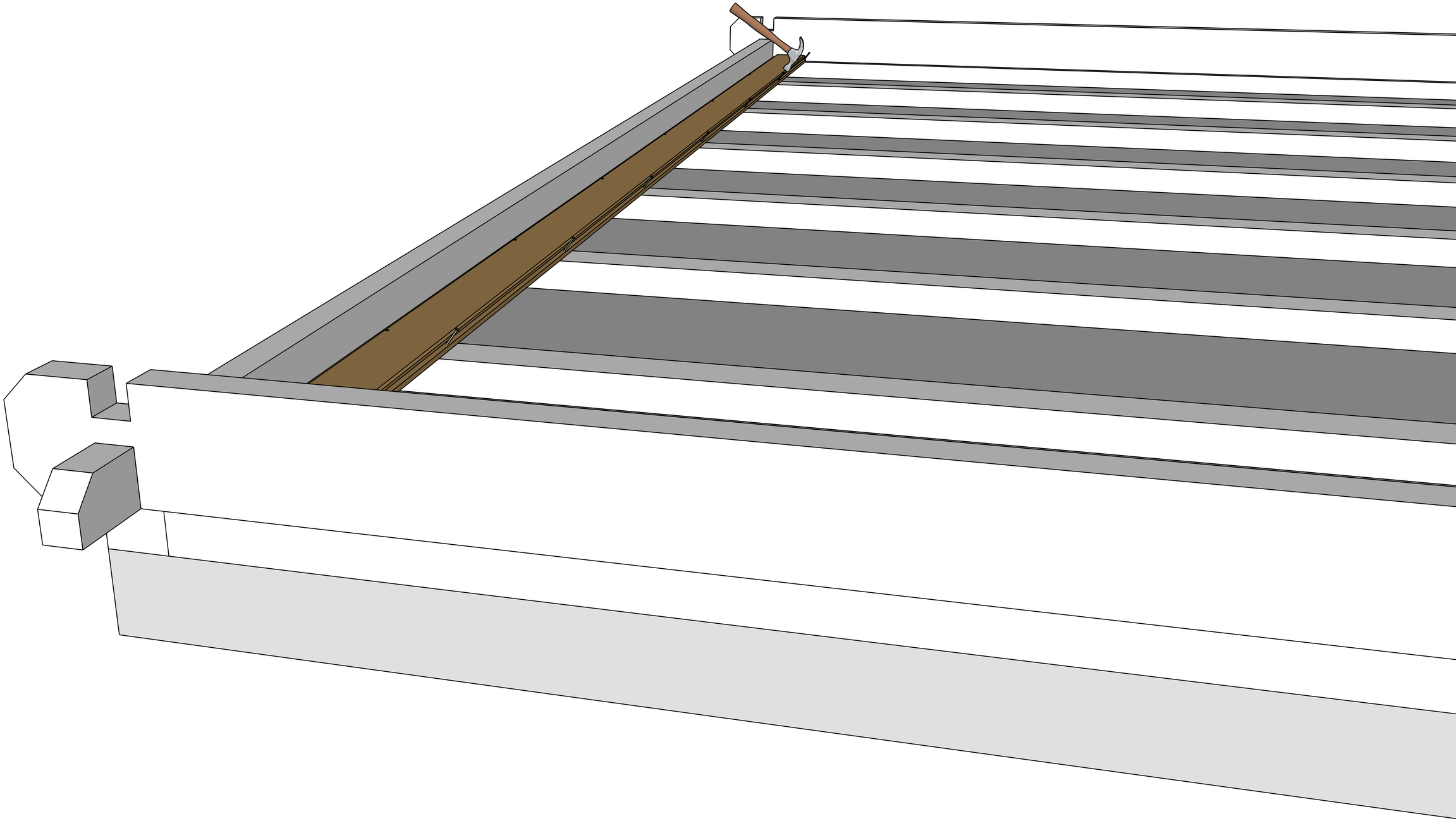

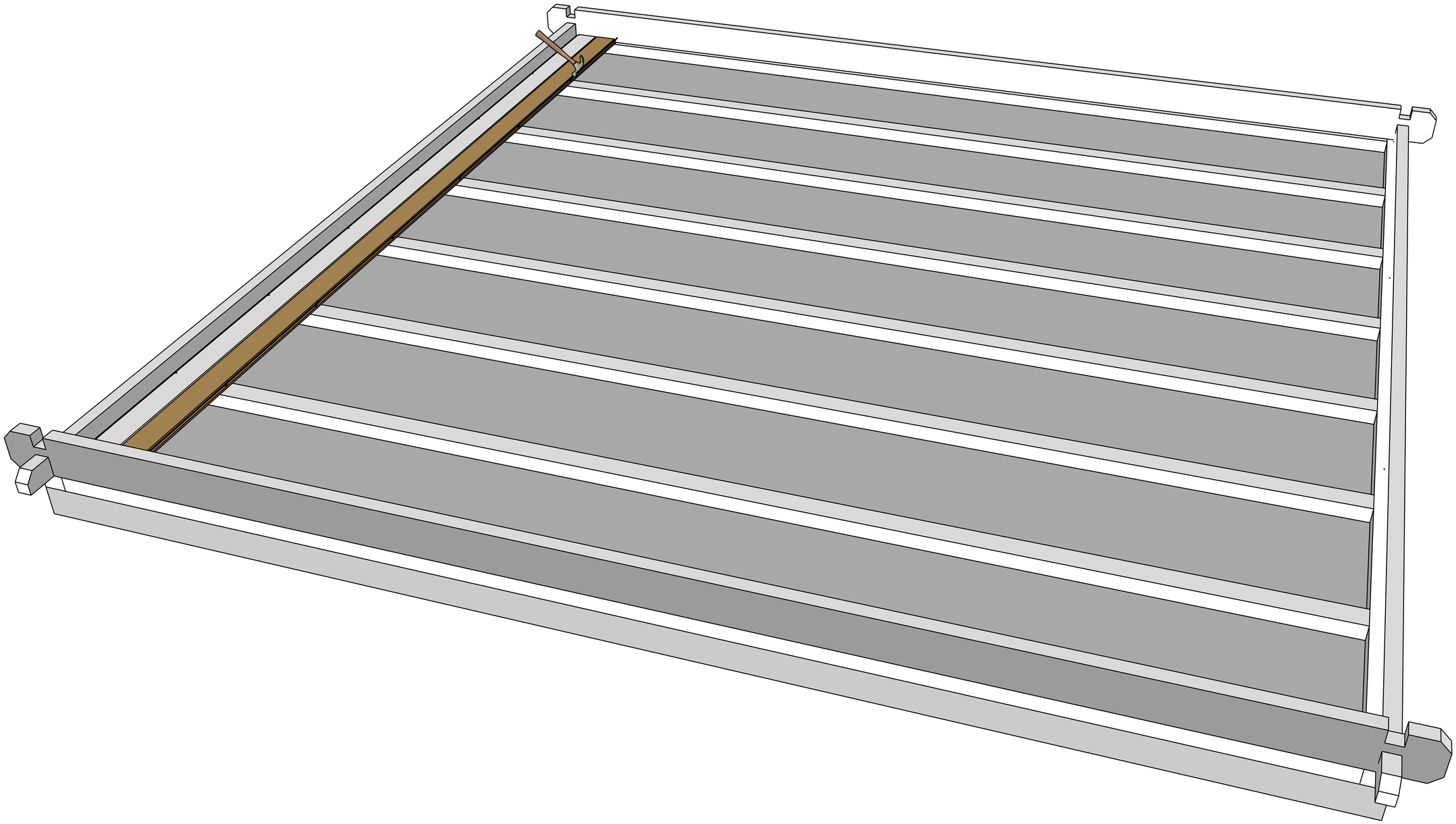

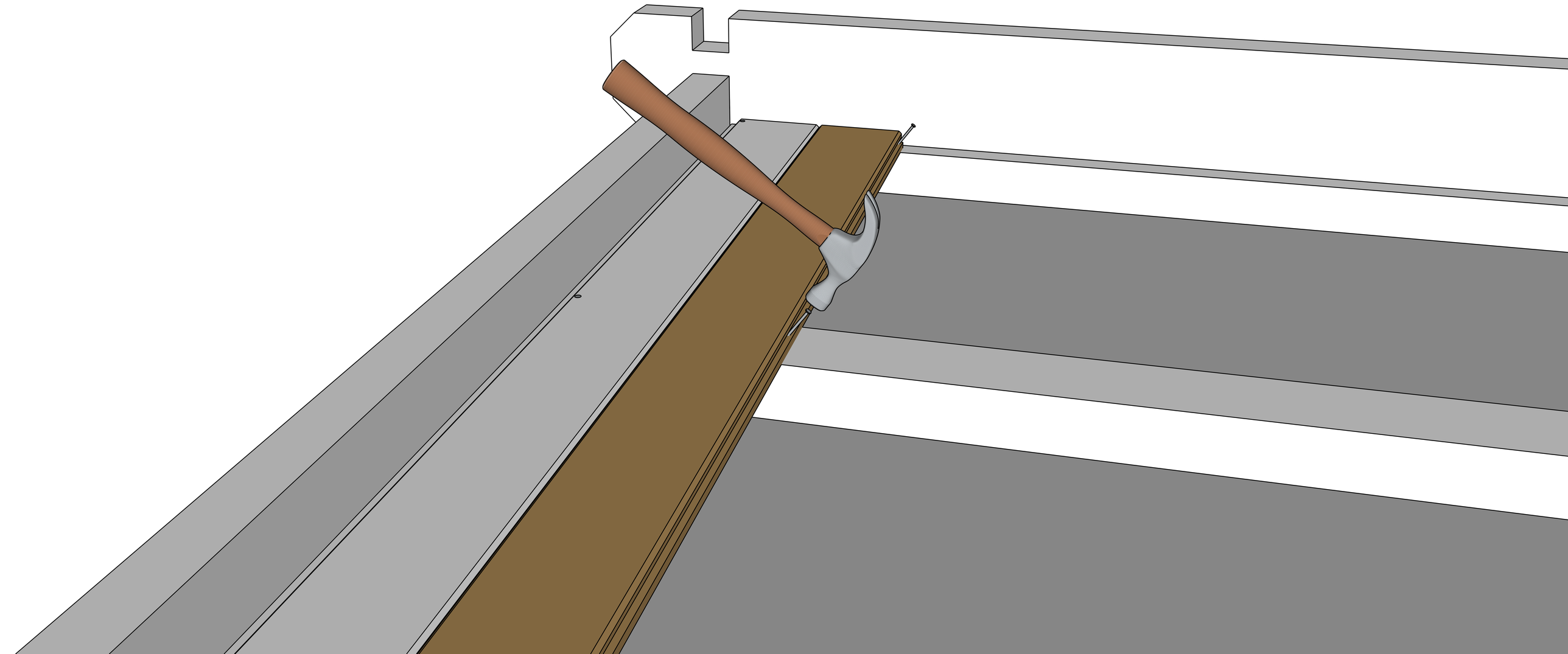

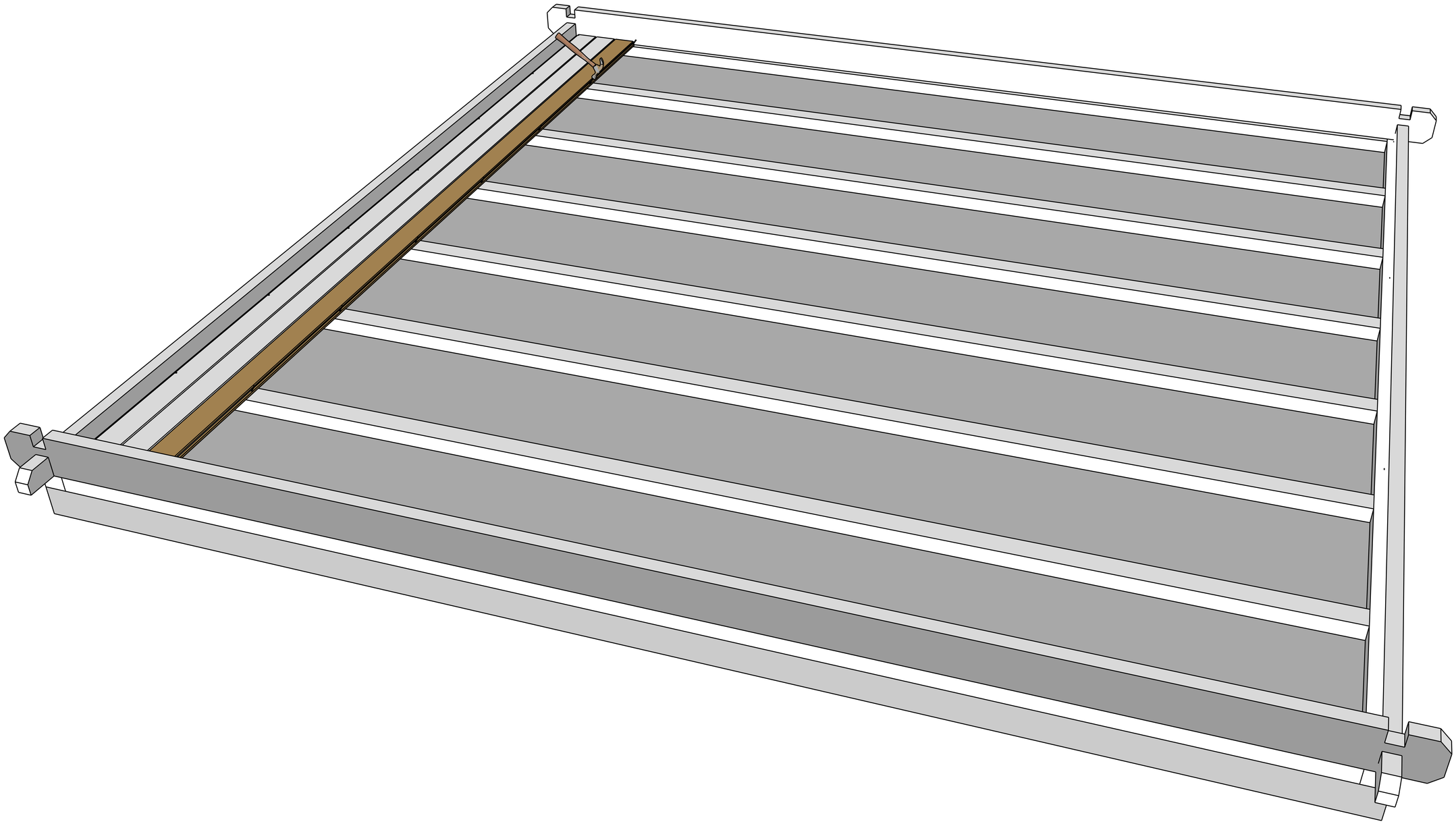

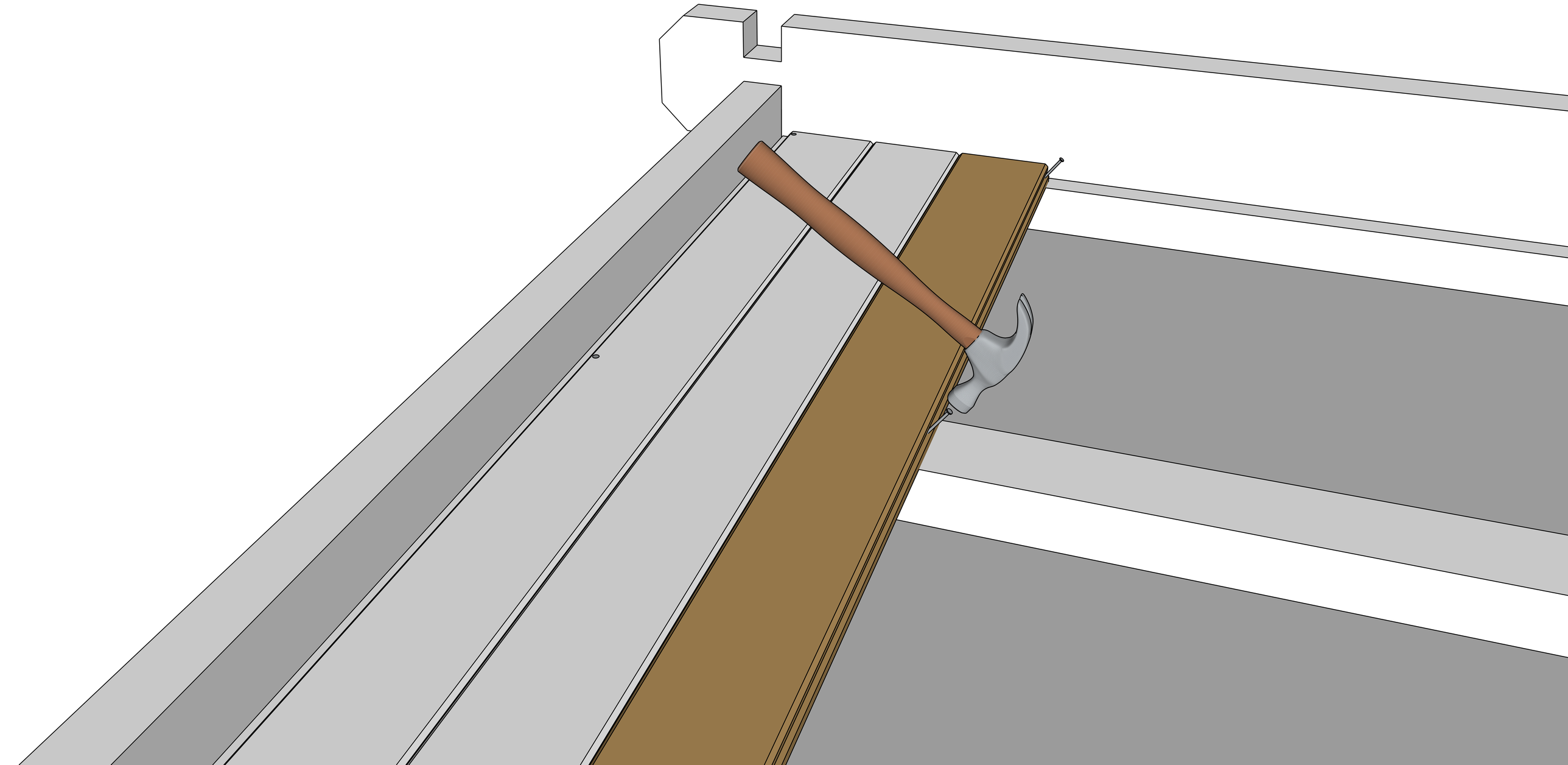

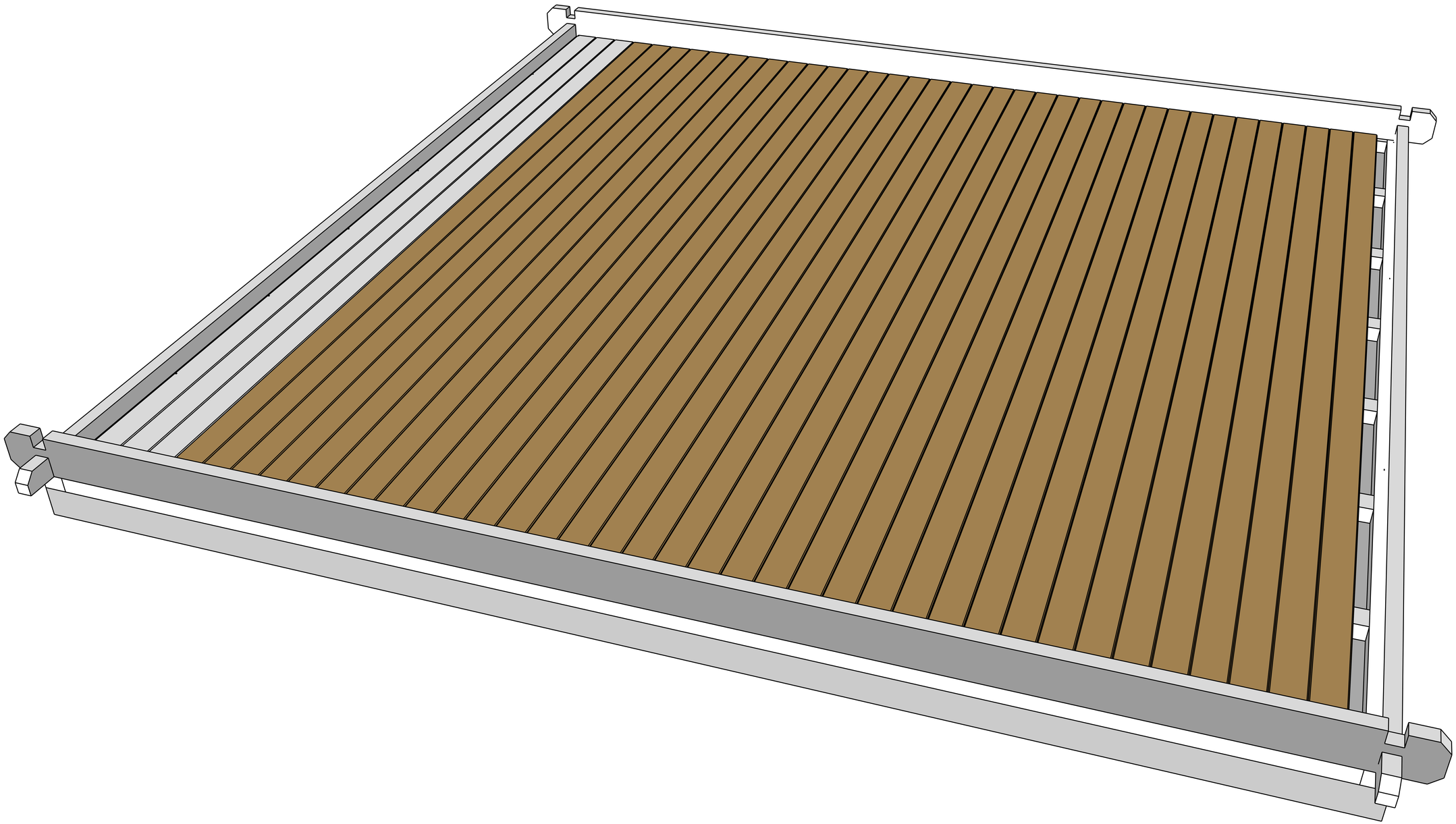

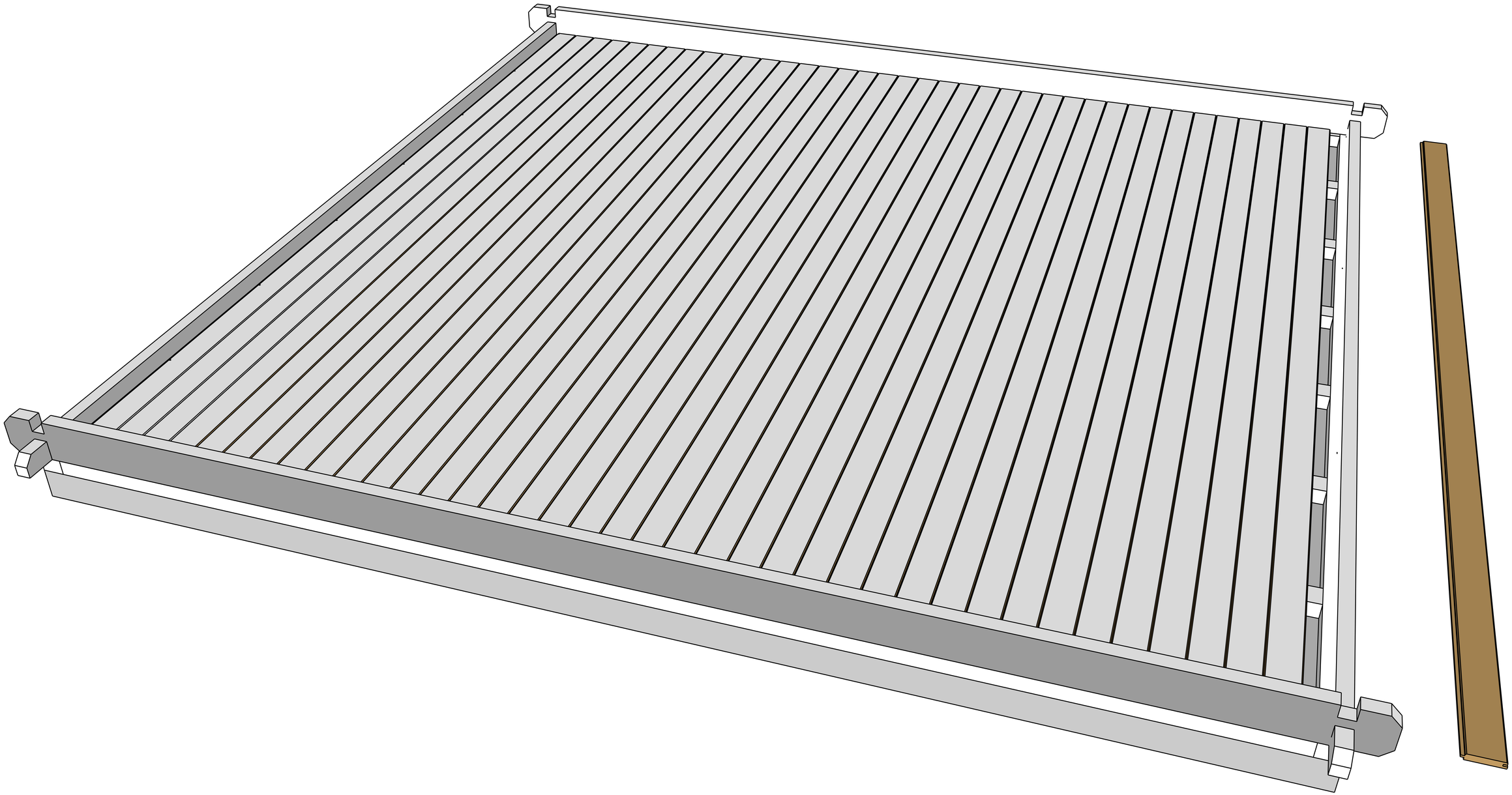

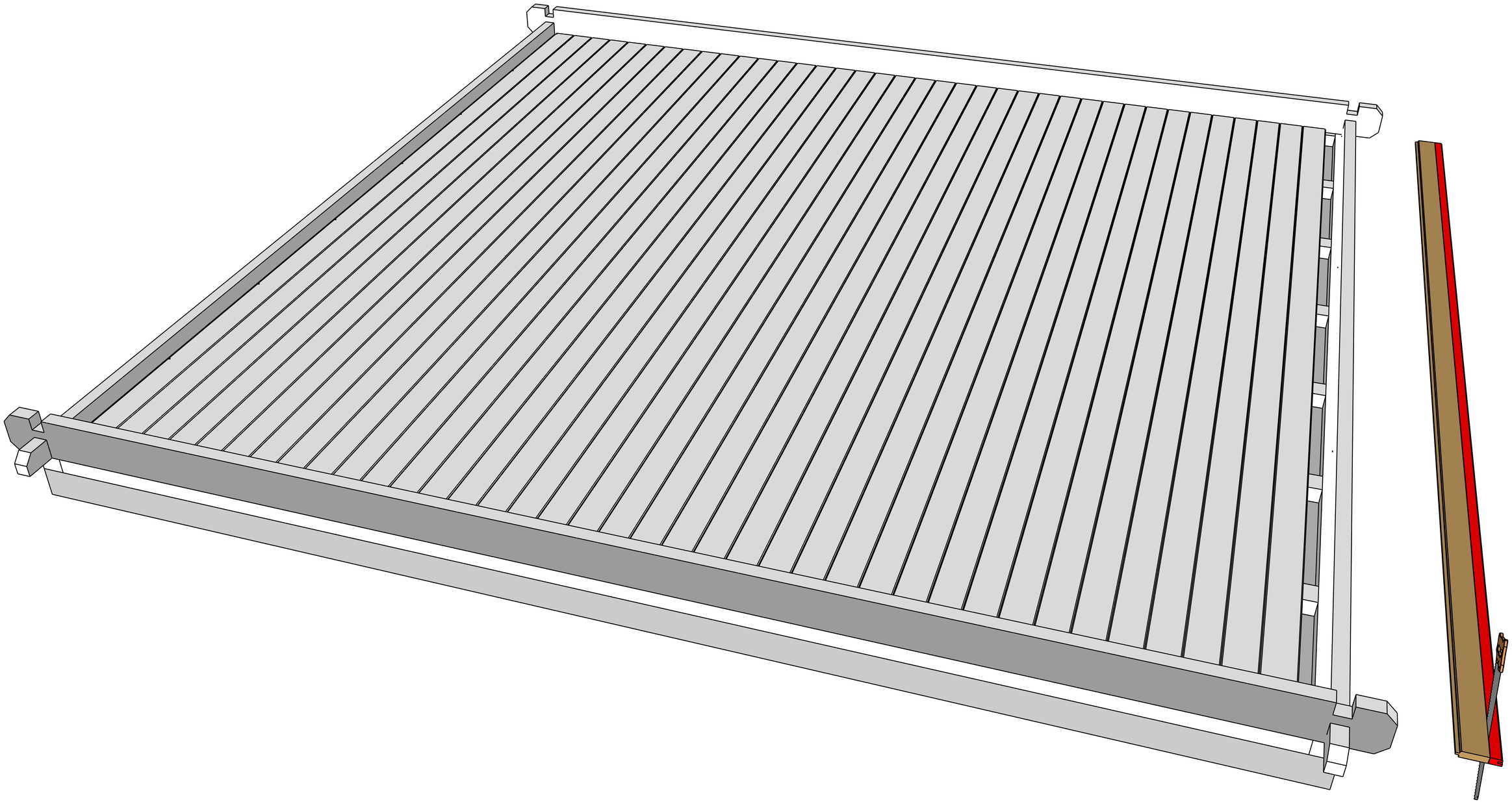

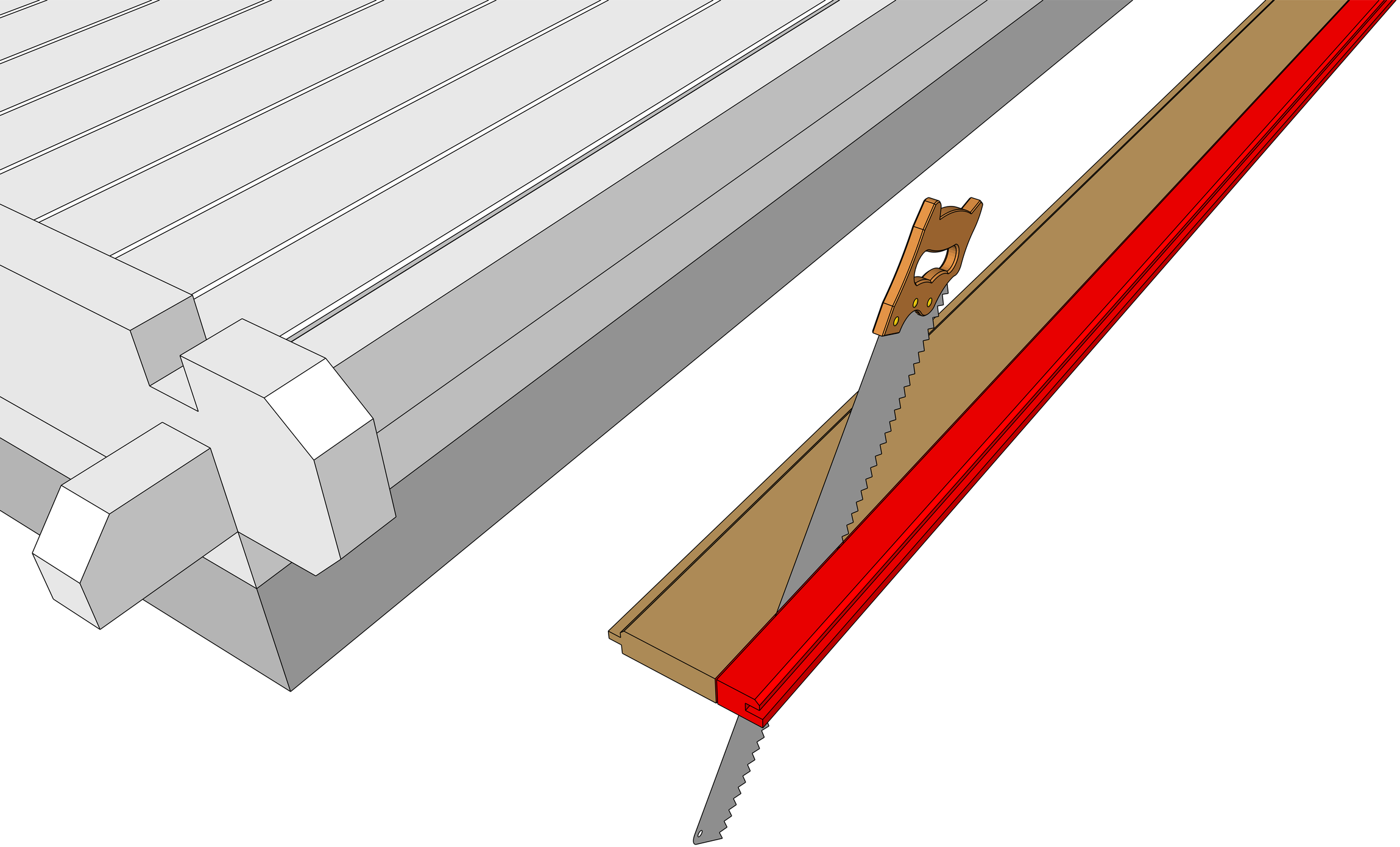

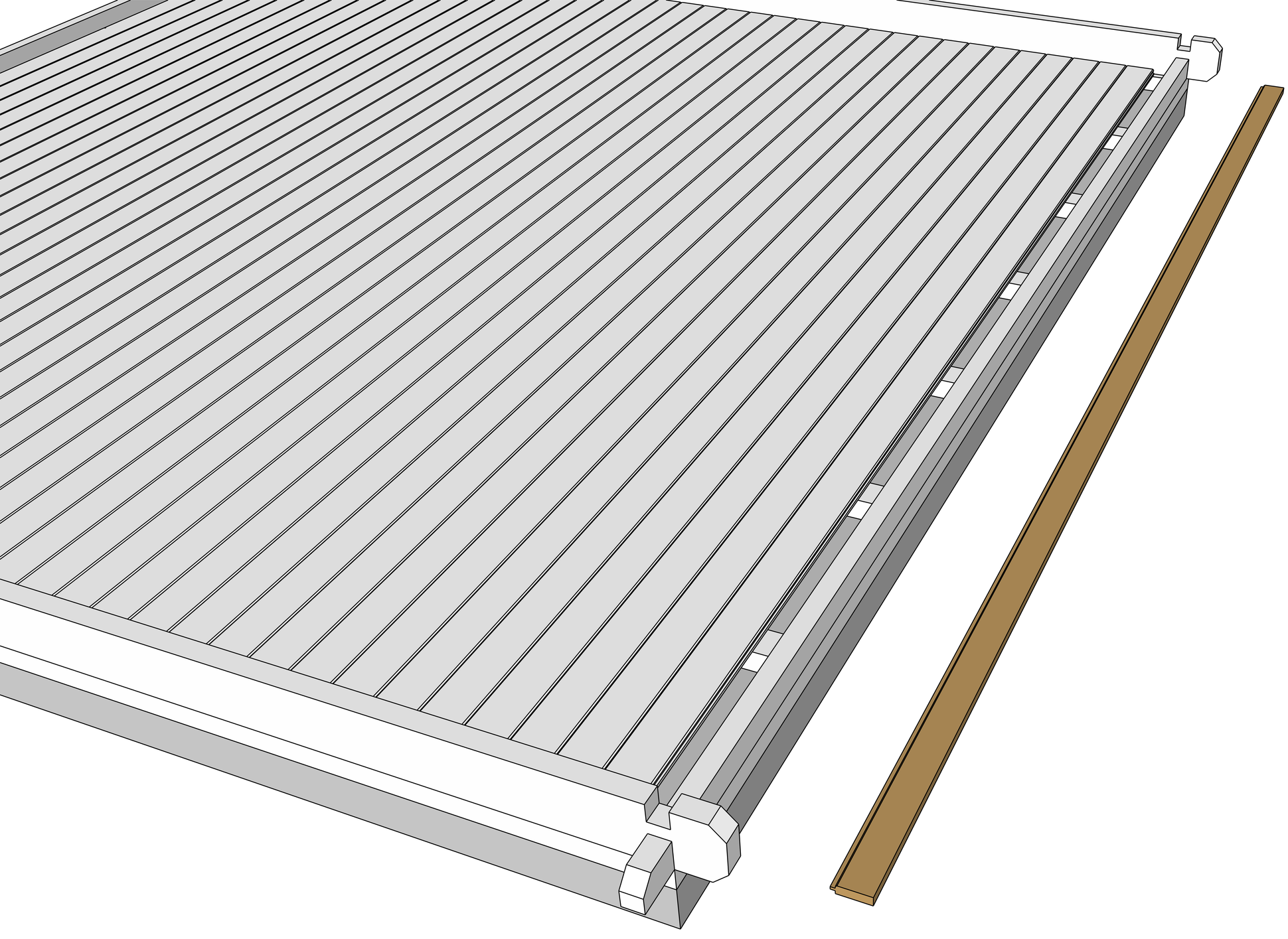

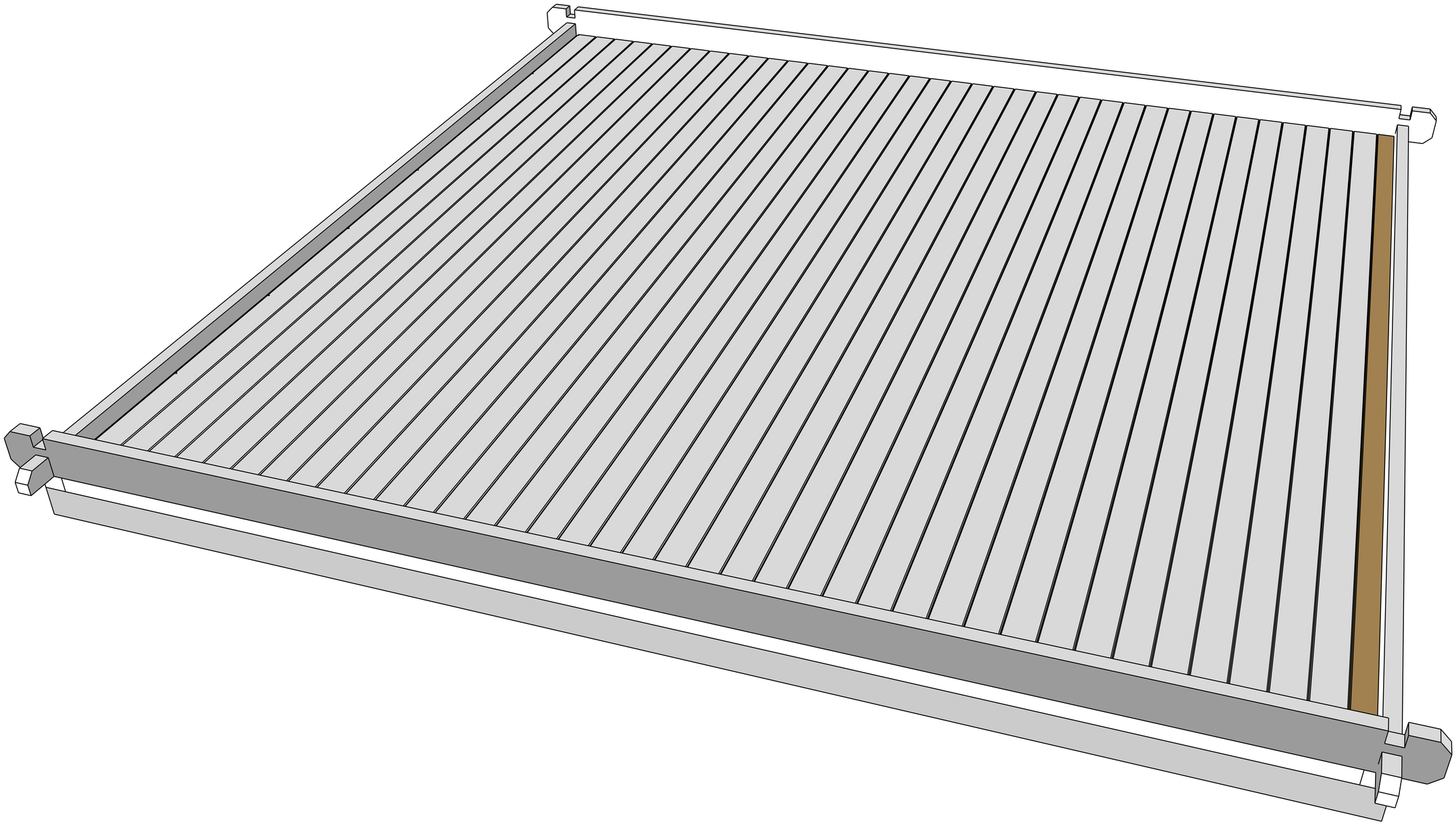

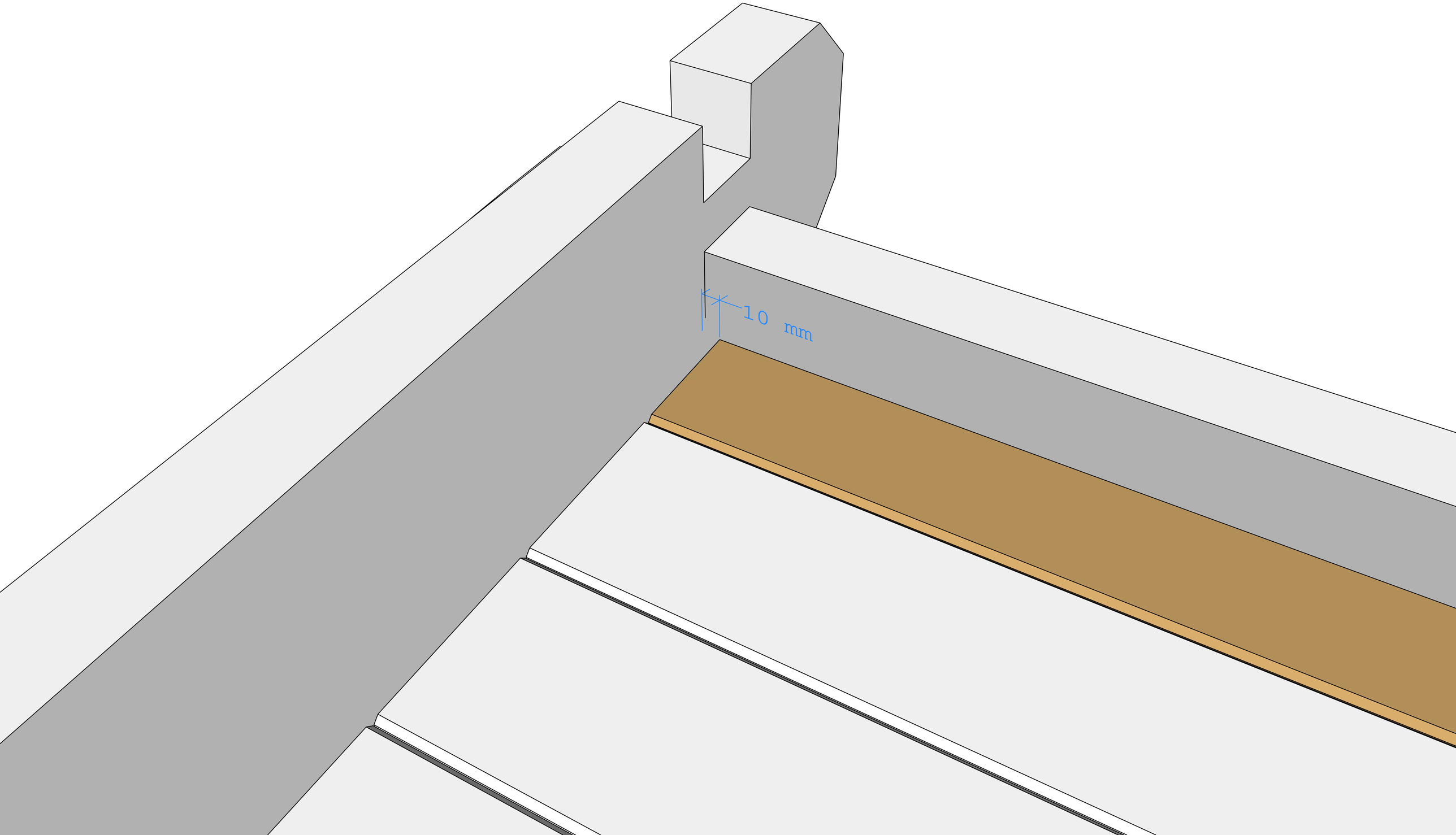
10 mm

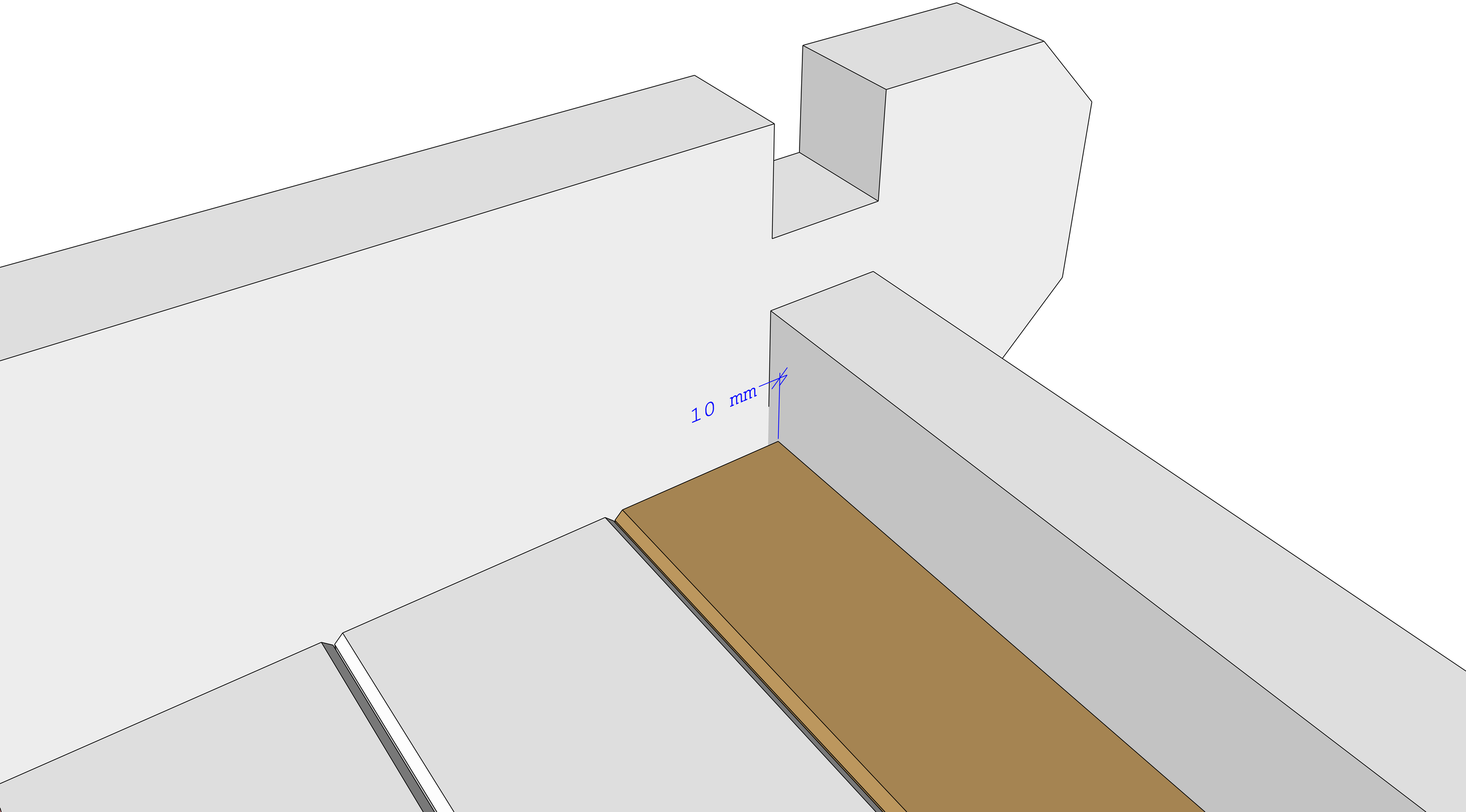
10 mm

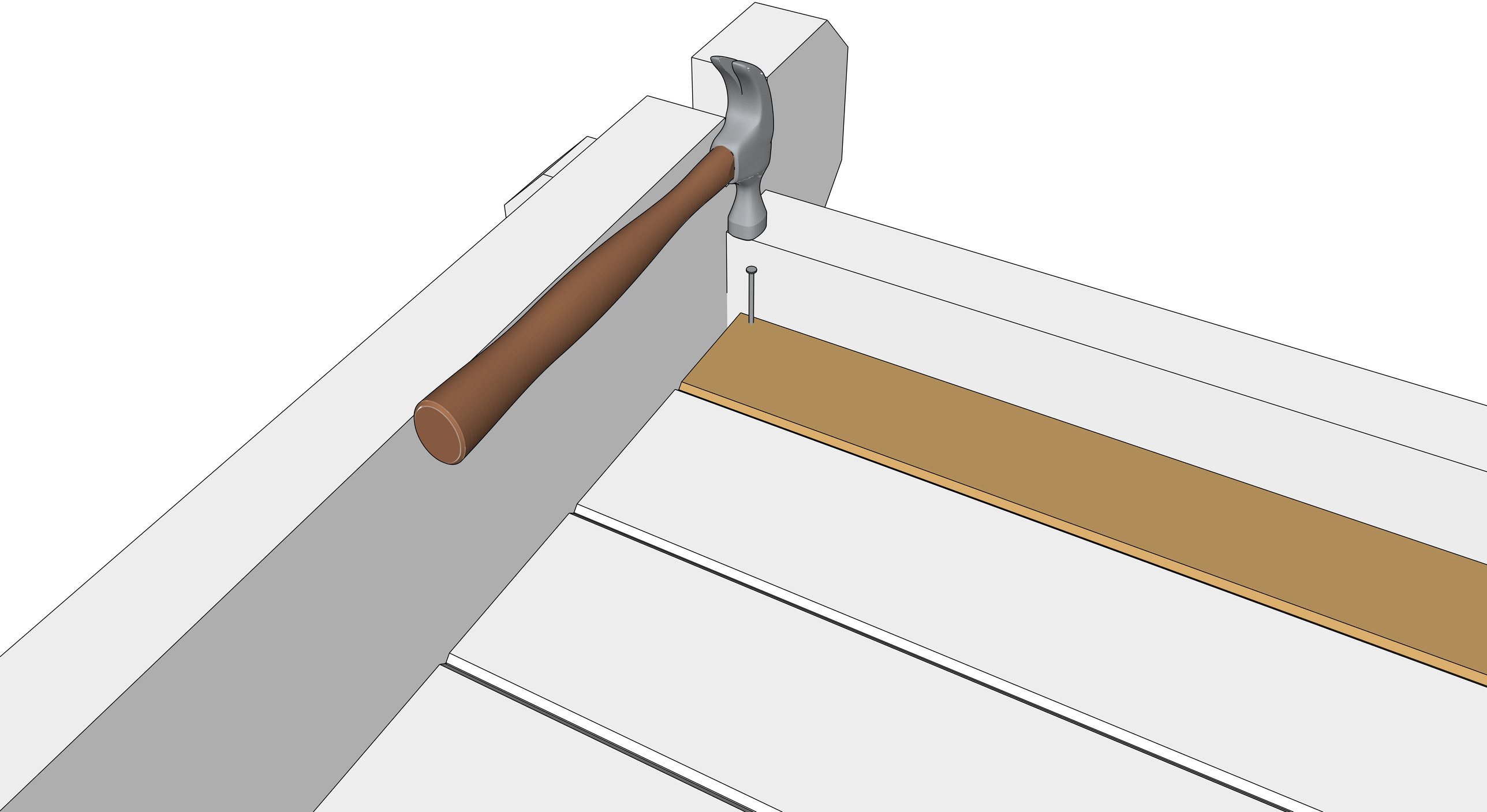

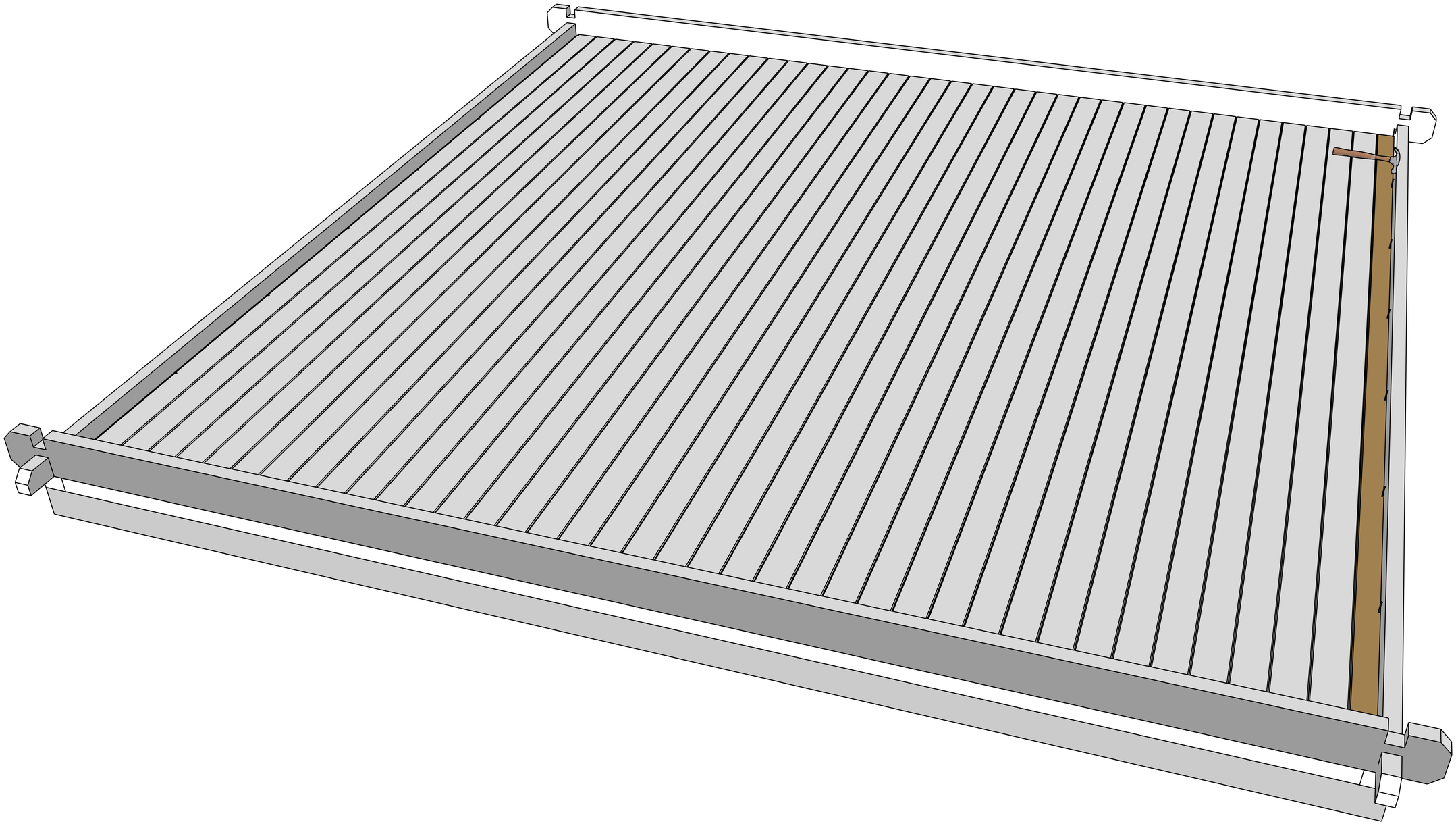

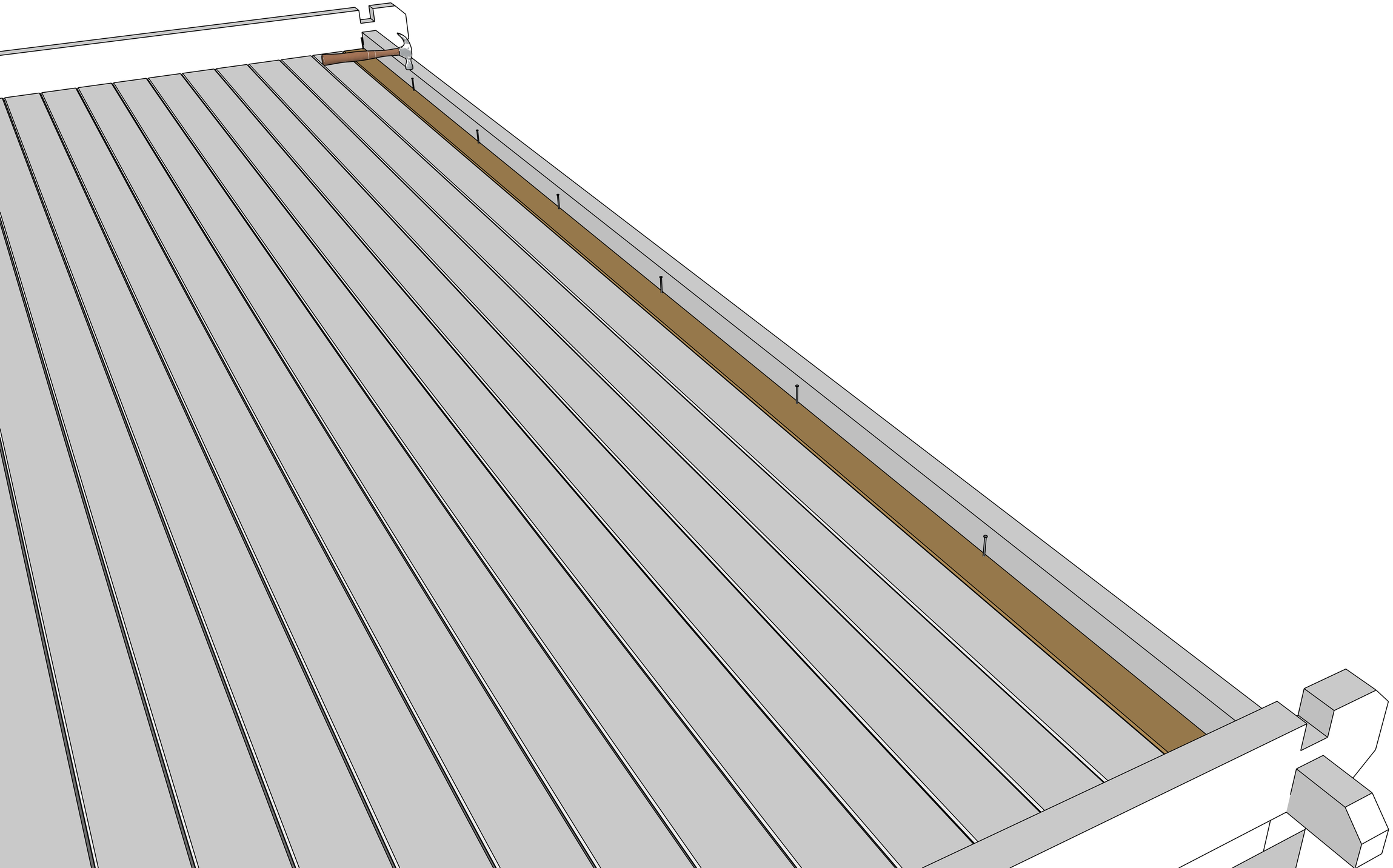

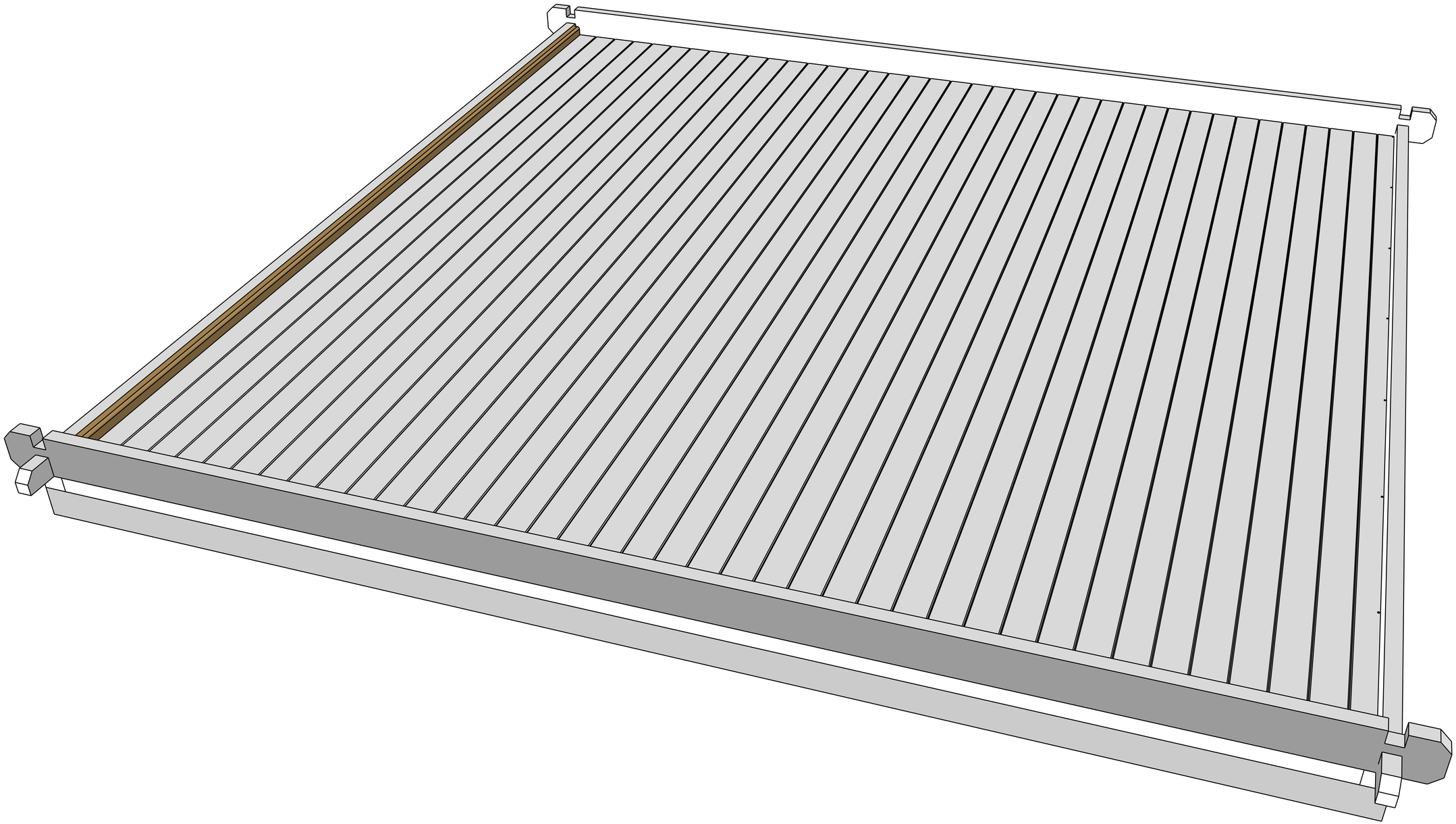

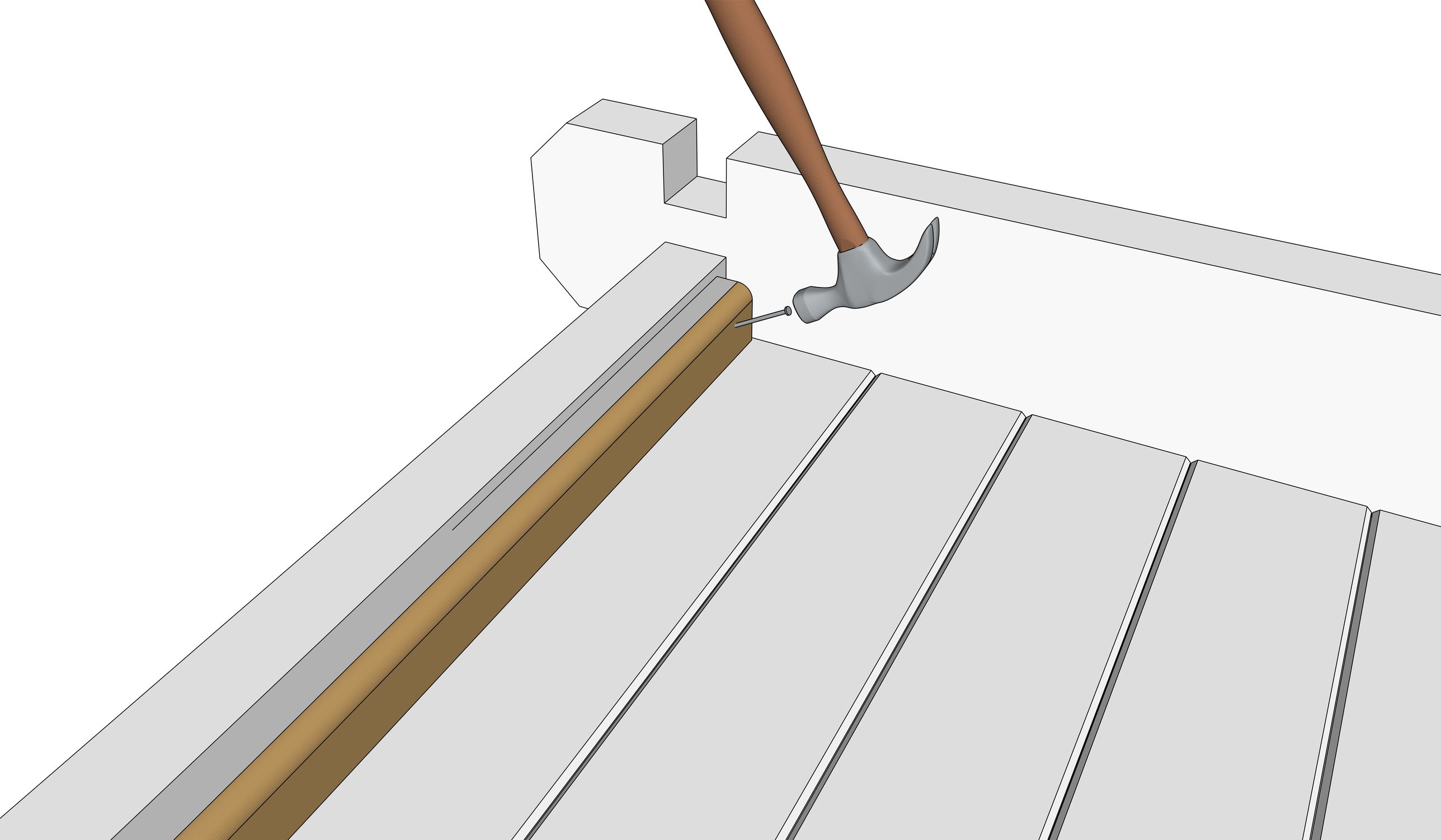

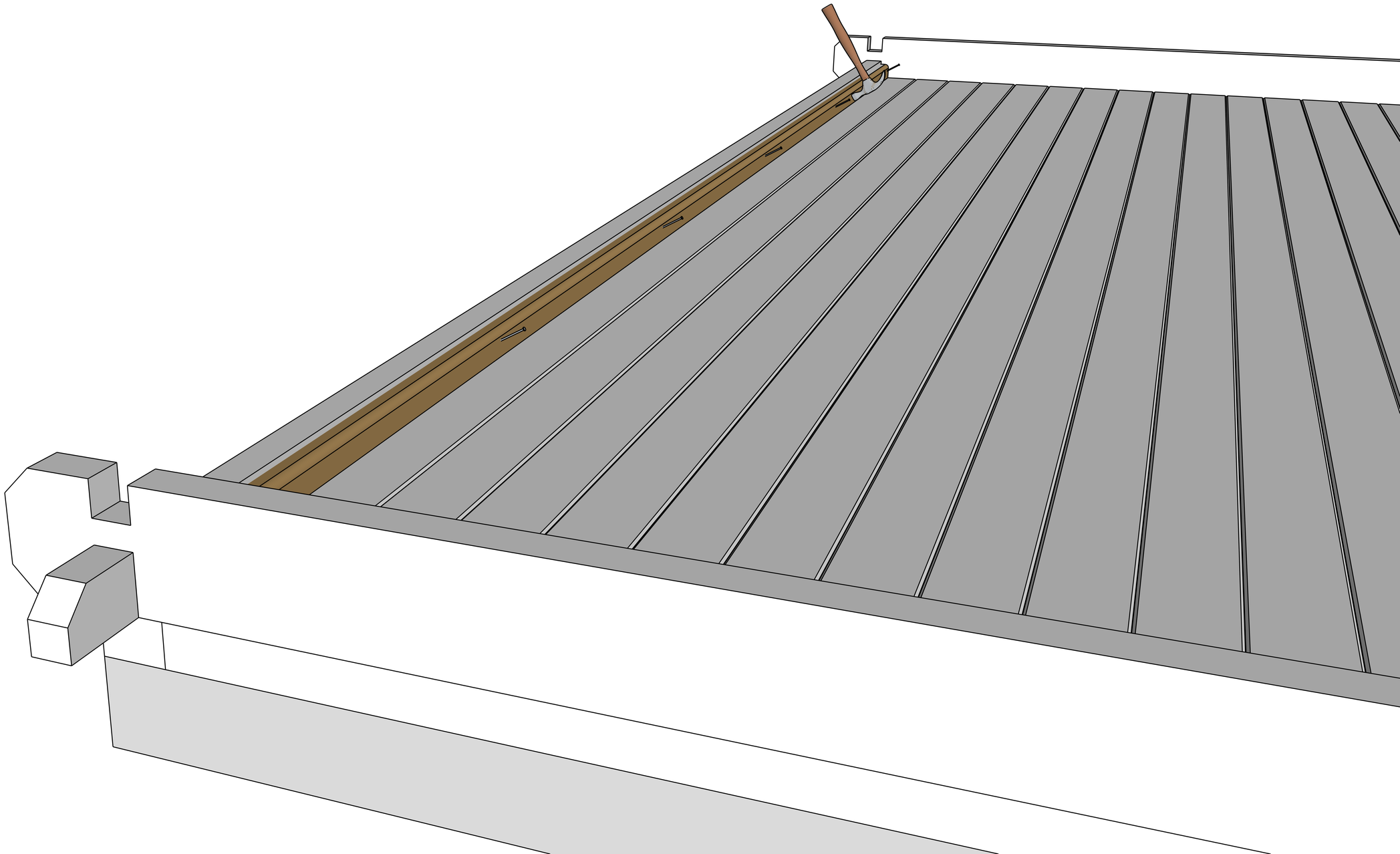

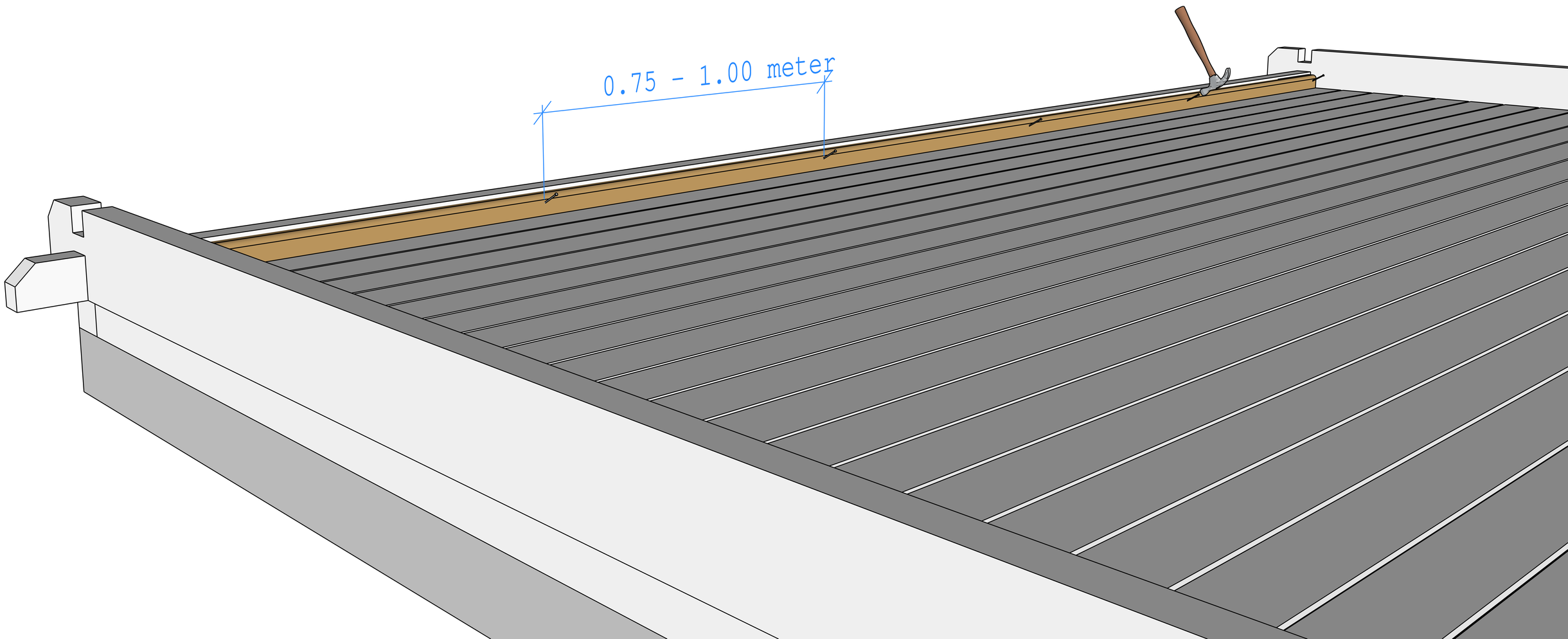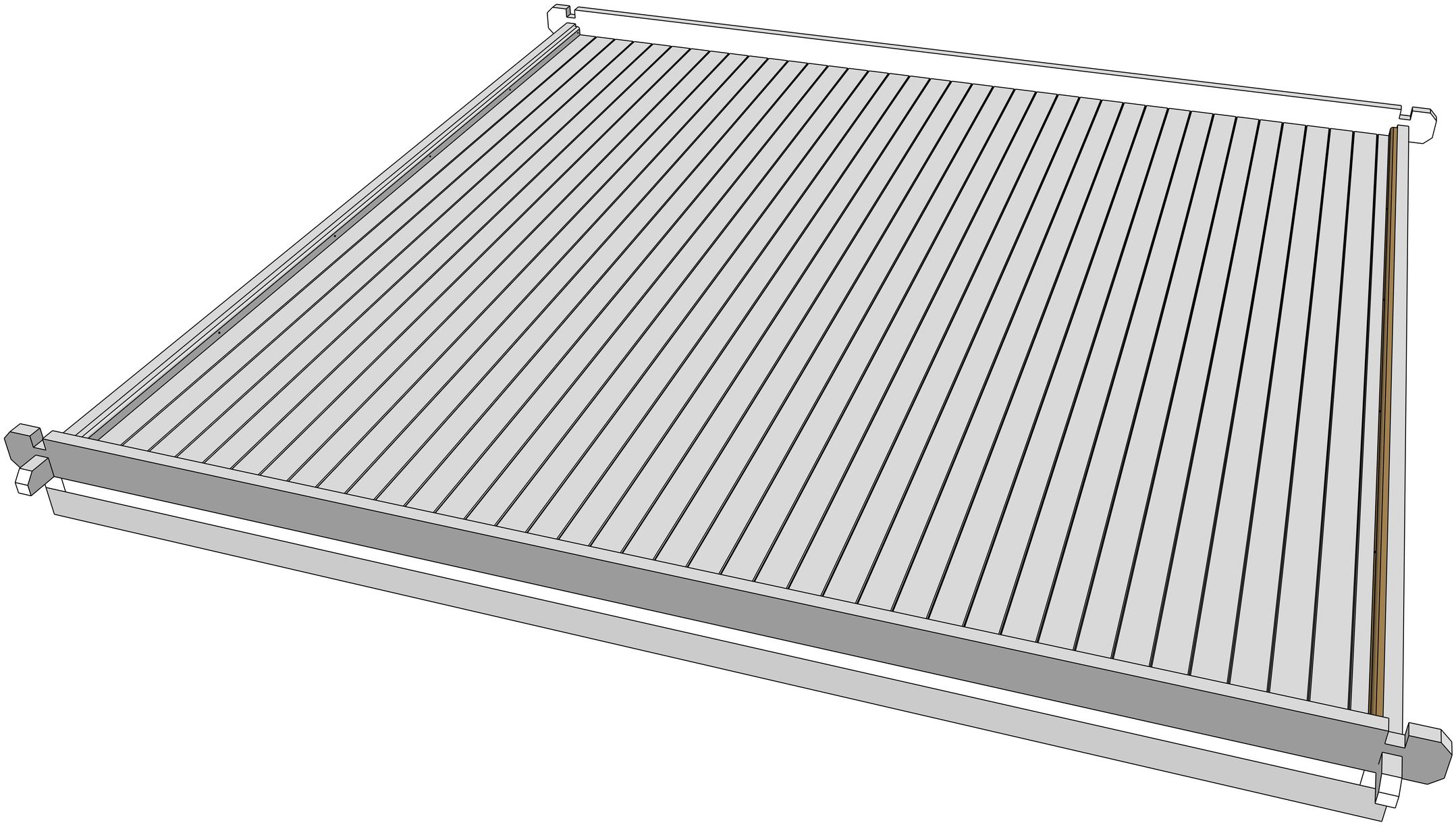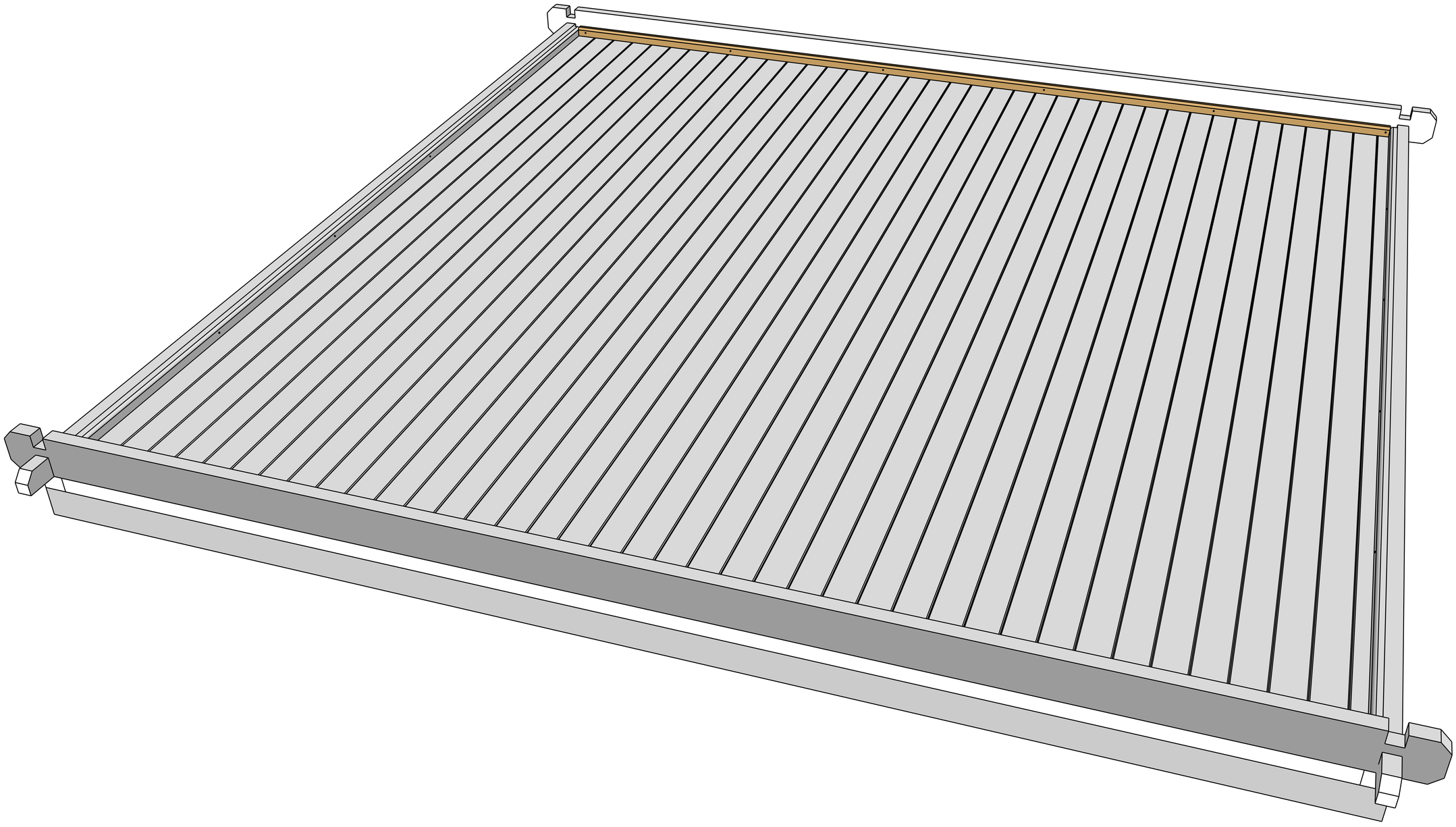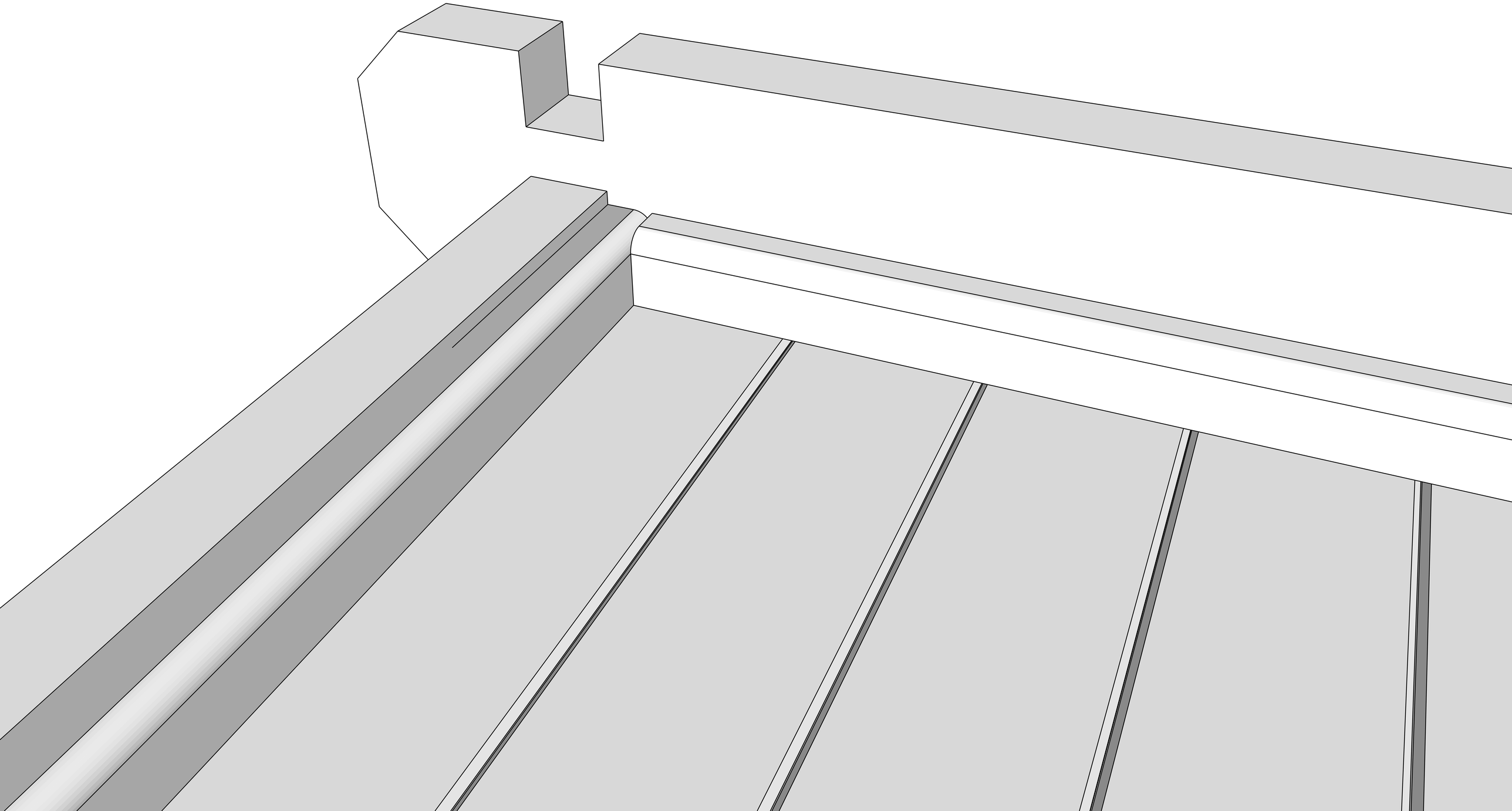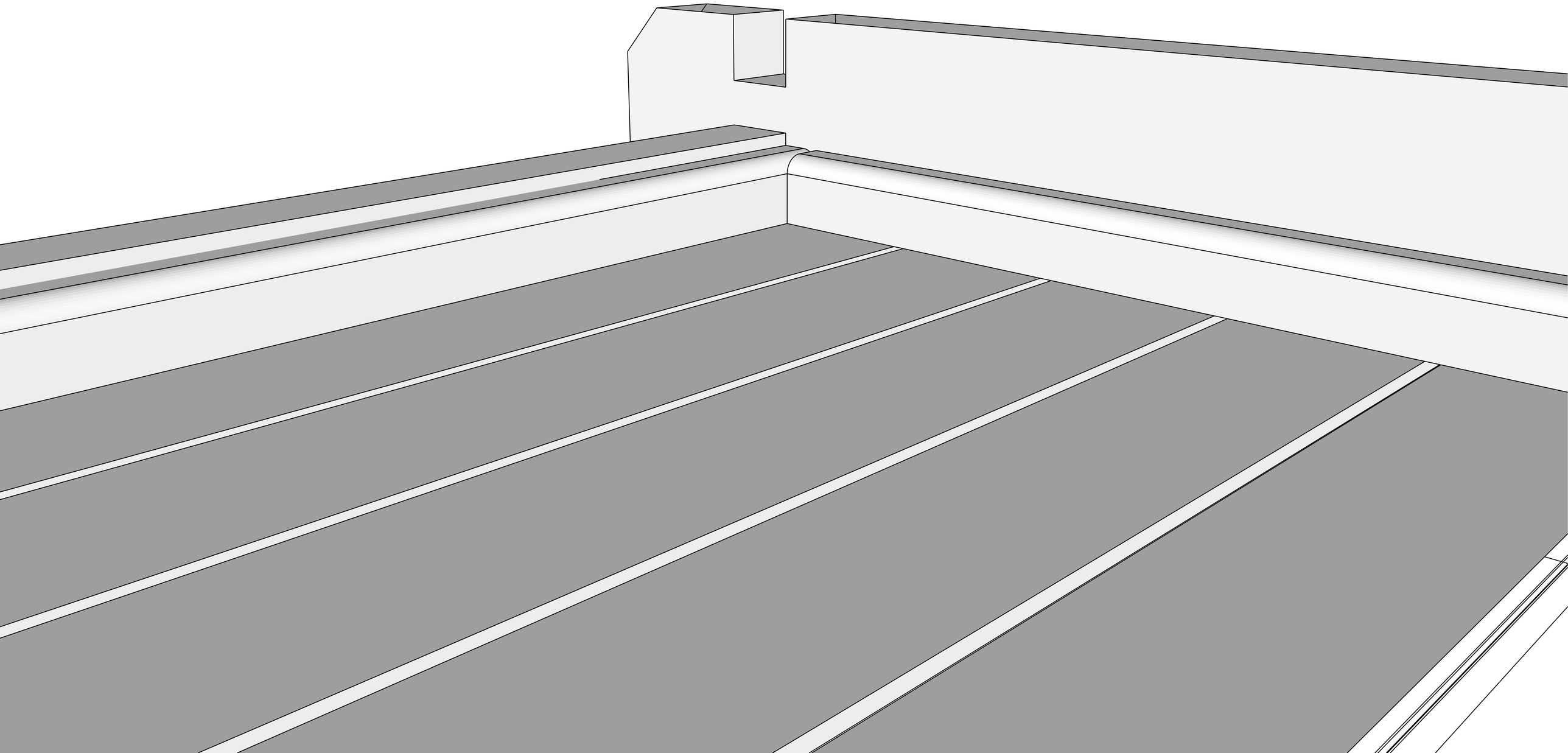
0.75 - 1.00 meter